Artikelnummer

TAPC 06 L225

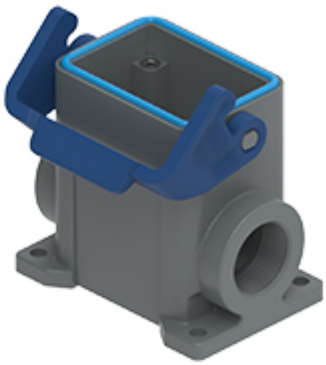

Sockelgehäuse, hoch, Gr.44.27, T-TYPE C
Kunststoff, 1 Bügel, 2xM25 seitlich

Produktbeschreibung	
Produkttyp	Sockelgehäuse
Baureihe	T-TYPE/C
Verschlusssystem	Mit 1 Bügel
Größe	Größe "44.27"
Kabelausgang	Mit Kabelausgang M25 x 2
Technische Daten	
IP-Schutzart	IP66 / IP69
Weitere technische Details	
Betriebstemperatur (min., max.)	-50°C ... +70°C

Materialeigenschaften	
Hauptmaterial	Polypropylen (PP)
Weitere Materialien	Verschlussbügel: Polypropylen (PP) Dichtung: Silikon
Farbe	RAL 7012 basaltgau, RAL 5005 signalblau
RoHs Konformität	Konform
China RoHs - EFUP	E
REACH SVHC Substanzen	Nein
Zulassungen / Standards	
Zertifizierungen	DNV, BV
UL	ECBT2
c UL	ECBT8
Allgemeine Bestellinformationen	
EAN-Code 13	8015747184892
Klassifizierung ecl@ss	27440202
Klassifizierung ETIM	EC000437

Artikelnummer

TAPC 06 L225

Zeichnungen aus dem Katalog

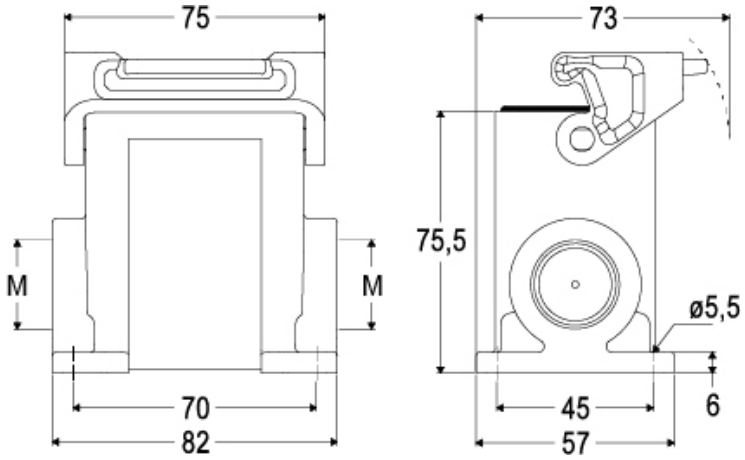

Hinweise

Die angegebenen Abmessungen in mm sind nicht verbindlich.
Technische Änderungen bleiben vorbehalten.