Artikelnummer

RXCF 4/8

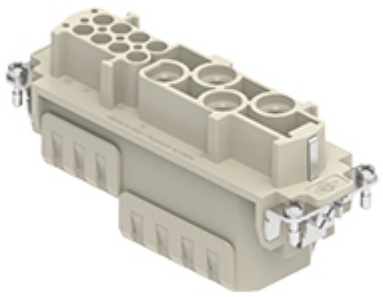

Buchseneinsatz, Gr.104.27, 4+8P+PE, Crimpanschluss, 80+16A,400+230/400V, HNM

Produktbeschreibung	
Produkttyp	Kontakteinsatz
Baureihe	RXC
Anschlussart	Crimpanschluss
Geschlecht	Buchse
Polzahl	4 polig + ⏚
Hilfskontakte	8 polig
Größe	Größe "104.27"
Spezifikationen	Ausführung HNM - High Number of Matings
Technische Daten	
Strom	80 A
Spannung	400 V
Bemessungs-Stoßspannung	6 kV
Verschmutzungsgrad	3
Spannung gemäß UL/CSA	600 V
Leiterquerschnitt	6,00 mm² - 25,00 mm²
AWG Querschnitt	10 - 3
IP-Schutzart	Schutzart IP20 ohne Gehäuse, IP65/IP66/IP68/IP69 mit Gehäuse
Weitere technische Details	
Eigenschaften gemäß EN 61984	80 A 830 V 8 kV 3 / 16 A 400 V 6 kV 3
Steckzyklen	≥ 10000
Isolationswiderstand	≥ 10 GΩ
Kontaktwiderstand	≤ 0,3 mΩ (4 Pole), ≤ 1 mΩ (8 Pole)
Gewicht	100,80 g
Betriebstemperatur (min., max.)	-40°C...+125°C
Selbstverlöschungsgrad UL 94	V-0

Materialeigenschaften	
Hauptmaterial	Polycarbonat (PC)
Farbe	RAL 7032 kieselgrau
RoHs Konformität	Konform
China RoHs - EFUP	E
REACH SVHC Substanzen	Nein
Allgemeine Bestellinformationen	
EAN-Code 13	8015747283939
Klassifizierung ecl@ss	27440205
Klassifizierung ETIM	EC000438
Angaben zur Verpackung	
Länge der Verpackung	270,00 mm
Höhe der Verpackung	185,00 mm
Tiefe der Verpackung	210,00 mm
Gewicht der Verpackung	3,24 kg
Volumen der Verpackung	10,49 dm³
Beschreibung der Verpackung	Karton
Verpackungsmenge	30 St.
EAN-Code 13 Verpackung	8015747283991
Länge der Unterverpackung	113,00 mm
Höhe der Unterverpackung	36,00 mm
Tiefe der Unterverpackung	180,00 mm
Gewicht der Unterverpackung	0,54 kg
Volumen der Unterverpackung	0,73 dm³
Beschreibung der Unterverpackung	Schachtel
Unterverpackungsmenge	5 St.
EAN-Code 13 Unterverpackung	8015747284004

Artikelnummer

RXCF 4/8

Zeichnungen aus dem Katalog

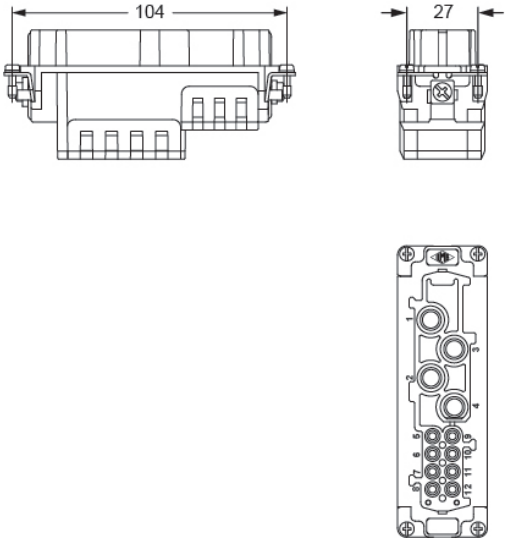

Derating curves

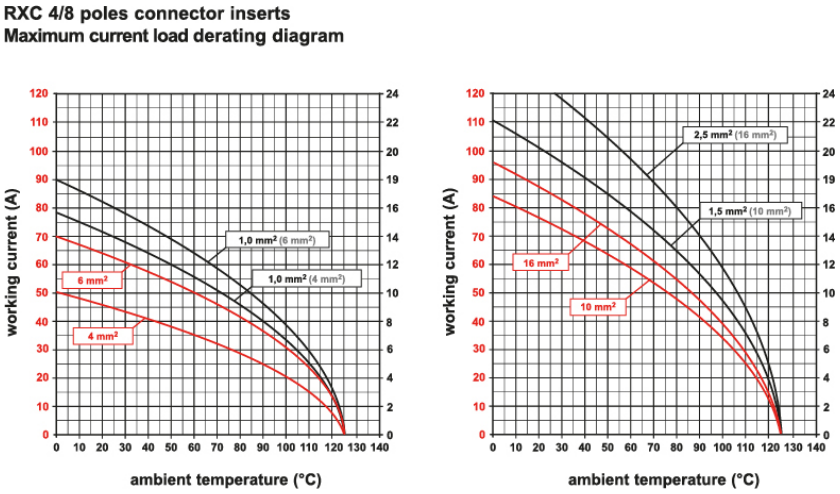

Hinweise

Die angegebenen Abmessungen in mm sind nicht verbindlich.
Technische Änderungen bleiben vorbehalten.