Artikelnummer

# RKAX AP25

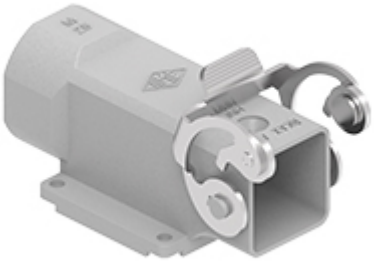

Anbaugehäuse, gewinkelt, Gr.21.21, Zink, 1 Bügel Edelstahl, 1xM20 seitlich, geschlossener Boden, HNM

| | |
|---|---|
| **Produktbeschreibung** | |
| **Produkttyp** | Gewinkelte Anbaugehäuse |
| **Baureihe** | HNM - High Number of Matings |
| **Verschlusssystem** | Mit 1 Bügel |
| **Größe** | Größe "21.21" |
| **Kabelausgang** | Mit Kabelausgang<br>M25 |
| **Spezifikationen** | Mit geschlossener Boden |
| **Technische Daten** | |
| **IP-Schutzart** | IP44 - IP66 / IP67 / IP69 mit CKR 65 (D) |
| **Weitere technische Details** | |
| **Gewicht** | 109,50 g |
| **Betriebstemperatur (min., max.)** | -40°C...+125°C |

| | |
|---|---|
| **Materialeigenschaften** | |
| **Hauptmaterial** | Zink-Druckguss |
| **Weitere Materialien** | Bügel: Edelstahl |
| **Farbe** | RAL 7040 fenstergrau |
| **RoHs Konformität** | Konform |
| **China RoHs - EFUP** | E |
| **REACH SVHC Substanzen** | Nein |
| **Allgemeine Bestellinformationen** | |
| **EAN-Code 13** | 8015747140201 |
| **Klassifizierung ecl@ss** | 27440202 |
| **Klassifizierung ETIM** | EC000437 |
| **Angaben zur Verpackung** | |
| **Gewicht der Verpackung** | 11,47 kg |
| **Beschreibung der Verpackung** | Karton |
| **Verpackungsmenge** | 100 St. |
| **EAN-Code 13 Verpackung** | 8015747181075 |
| **Länge der Unterverpackung** | 210,00 mm |
| **Höhe der Unterverpackung** | 40,00 mm |
| **Tiefe der Unterverpackung** | 175,00 mm |
| **Gewicht der Unterverpackung** | 1,15 kg |
| **Volumen der Unterverpackung** | 1,47 dm³ |
| **Beschreibung der Unterverpackung** | Karton |
| **Unterverpackungsmenge** | 10 St. |
| **EAN-Code 13 Unterverpackung** | 8015747181297 |

Artikelnummer

# RKAX AP25

## Zeichnungen aus dem Katalog

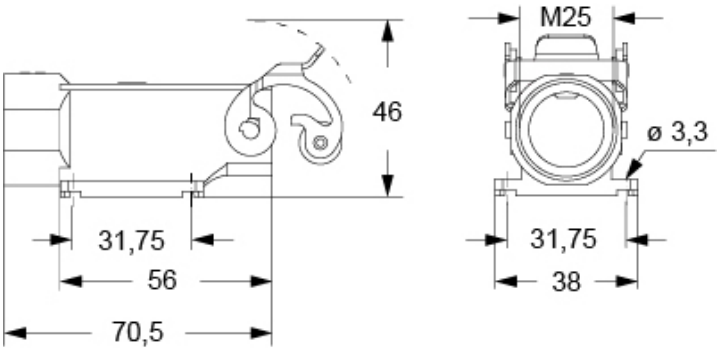


## Zeichnungen aus dem Katalog

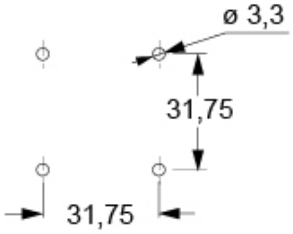


## Hinweise

Die angegebenen Abmessungen in mm sind nicht verbindlich.
Technische Änderungen bleiben vorbehalten.