Artikelnummer

MZOW 25 L25

Tüllengehäuse, Gr.66.16, W-TYPE Alu, 2 Bolzen, 1xM25 seitlich

Produktbeschreibung	
Produkttyp	Tüllengehäuse
Baureihe	W-TYPE
Verschlusssystem	Mit 2 Bolzen
Größe	Größe "66.16"
Kabelausgang	Seitlicher Kabelausgang M25
Technische Daten	
IP-Schutzart	IP65 / IP66 / IP69
Weitere technische Details	
Gewicht	110,00 g
Betriebstemperatur (min., max.)	-40°C...+125°C

Materialeigenschaften	
Weitere Materialien	Dichtung: FKM
Farbe	RAL 9005 tiefschwarz
RoHs Konformität	Konform
China RoHs - EFUP	E
REACH SVHC Substanzen	Nein
Zulassungen / Standards	
Zertifizierungen	DNV, BV
UL	ECBT2
c UL	ECBT8
Allgemeine Bestellinformationen	
EAN-Code 13	8015747100212
Klassifizierung ecl@ss	27440202
Klassifizierung ETIM	EC000437
Angaben zur Verpackung	
Länge der Verpackung	175,00 mm
Höhe der Verpackung	135,00 mm
Tiefe der Verpackung	130,00 mm
Gewicht der Verpackung	1,28 kg
Volumen der Verpackung	3,07 dm³
Beschreibung der Verpackung	Karton
Verpackungsmenge	10 St.
EAN-Code 13 Verpackung	8015747228862
Gewicht der Unterverpackung	0,64 kg
Beschreibung der Unterverpackung	Pack
Unterverpackungsmenge	5 St.
EAN-Code 13 Unterverpackung	8015747101202

Artikelnummer

MZOW 25 L25

Zeichnungen aus dem Katalog

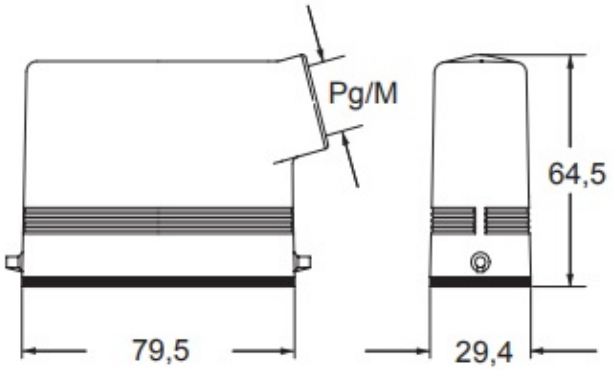

Hinweise

Die angegebenen Abmessungen in mm sind nicht verbindlich.
Technische Änderungen bleiben vorbehalten.