Artikelnummer

MZOE 15 L20

Tüllengehäuse, Gr.49.16, E-Xtreme Alu, 2 Bolzen Edelstahl, 1xM20 seitlich

Produktbeschreibung	
Produkttyp	Tüllengehäuse
Baureihe	E-Xtreme® CZ7
Verschlusssystem	Mit 2 Bolzen
Größe	Größe 49.16
Kabelausgang	Seitlicher Kabelausgang M20
Technische Daten	
IP-Schutzart	IP66 / IP67 / IP69
Weitere technische Details	
Gewicht	1,00 g
Betriebstemperatur (min., max.)	-40°C...+125°C

Materialeigenschaften	
Weitere Materialien	Dichtung: FKM
Farbe	RAL 7016 anthrazitgrau
RoHs Konformität	Konform
China RoHs - EFUP	E
REACH SVHC Substanzen	Nein
Zulassungen / Standards	
UL	ECBT2
c UL	ECBT8
Allgemeine Bestellinformationen	
EAN-Code 13	8015747255158
Klassifizierung ecl@ss	27440202
Klassifizierung ETIM	EC000437
Angaben zur Verpackung	
Länge der Verpackung	180,00 mm
Höhe der Verpackung	120,00 mm
Tiefe der Verpackung	155,00 mm
Volumen der Verpackung	3,35 dm³
Beschreibung der Verpackung	Karton
Verpackungsmenge	10 St.
EAN-Code 13 Verpackung	8015747005630
Beschreibung der Unterverpackung	Pack
Unterverpackungsmenge	5 St.
EAN-Code 13 Unterverpackung	8015747055321

Artikelnummer

MZOE 15 L20

Zeichnungen aus dem Katalog

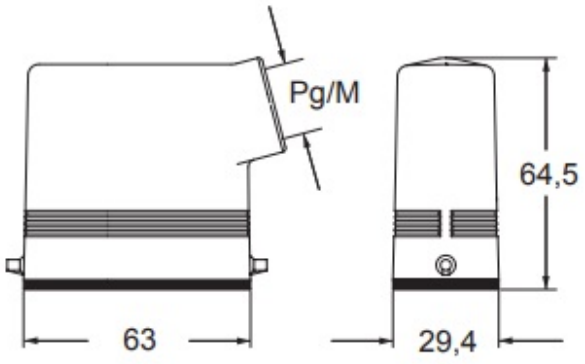

Hinweise

Die angegebenen Abmessungen in mm sind nicht verbindlich.
Technische Änderungen bleiben vorbehalten.