Artikelnummer

MXA 02 V32

Tüllengehäuse, MIXO TWO, Zink, 2 Bolzen, 1xM32 gerade

Produktbeschreibung	
Produkttyp	Tüllengehäuse
Baureihe	MIXO TWO
Verschlusssystem	Mit 2 Bolzen
Größe	2 Module
Kabelausgang	Gerader Kabelausgang M32
Spezifikationen	Mit PE Anschlussklemme
Technische Daten	
IP-Schutzart	IP65
Weitere technische Details	
Steckzyklen	≥ 500
Gewicht	1,00 g
Betriebstemperatur (min., max.)	-40°C...+125°C
Anzugsdrehmoment Erdungsschraube	1,2 Nm

Materialeigenschaften	
Hauptmaterial	Zink-Druckguss
Weitere Materialien	Verschlussbügel: Thermoplast mit Edelstahlfede
Farbe	RAL 7040 fenstergrau
RoHs Konformität	Konform
China RoHs - EFUP	E
REACH SVHC Substanzen	Nein
Allgemeine Bestellinformationen	
EAN-Code 13	8015747102049
Klassifizierung ecl@ss	27440202
Klassifizierung ETIM	EC000437
Angaben zur Verpackung	
Länge der Verpackung	180,00 mm
Höhe der Verpackung	120,00 mm
Tiefe der Verpackung	155,00 mm
Volumen der Verpackung	3,35 dm³
Beschreibung der Verpackung	Karton
Verpackungsmenge	10 St.
EAN-Code 13 Verpackung	8015747145237
Beschreibung der Unterverpackung	Beutel
Unterverpackungsmenge	1 St.
EAN-Code 13 Unterverpackung	8015747171861

Artikelnummer

MXA 02 V32

Zeichnungen aus dem Katalog

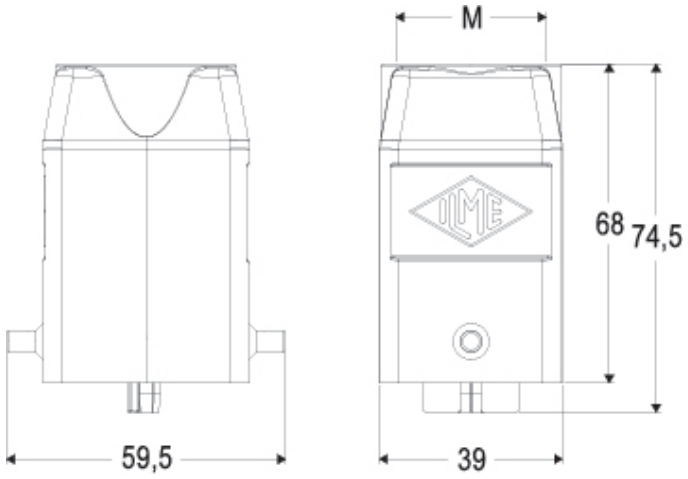

Hinweise

Die angegebenen Abmessungen in mm sind nicht verbindlich.
Technische Änderungen bleiben vorbehalten.