Artikelnummer

MVP 06 LSP20

Sockelgehäuse, Gr.44.27, V-TYPE Alu, 1 Bügel Edelstahl, 1xM20 seitlich, Federdeckel

Produktbeschreibung	
Produkttyp	Sockelgehäuse
Baureihe	V-TYPE
Verschlusssystem	Mit 1 Bügel
Größe	Größe "44.27"
Kabelausgang	Mit Kabelausgang M20
Spezifikationen	Mit SIMPLEX selbstschliessender Deckel
Technische Daten	
IP-Schutzart	IP65
Weitere technische Details	
Gewicht	253,00 g
Betriebstemperatur (min., max.)	-40°C...+125°C

Materialeigenschaften	
Weitere Materialien	Verschlussbügel: Edelstahl Dichtung: NBR
Farbe	RAL 7040 fenstergrau
RoHs Konformität	Konform
China RoHs - EFUP	E
REACH SVHC Substanzen	Nein
Zulassungen / Standards	
Zertifizierungen	DNV, BV
UL	ECBT2
c UL	ECBT8
Allgemeine Bestellinformationen	
EAN-Code 13	8015747229388
Klassifizierung ecl@ss	27440202
Klassifizierung ETIM	EC000437
Angaben zur Verpackung	
Länge der Verpackung	190,00 mm
Höhe der Verpackung	125,00 mm
Tiefe der Verpackung	330,00 mm
Gewicht der Verpackung	2,53 kg
Volumen der Verpackung	7,84 dm³
Beschreibung der Verpackung	Karton
Verpackungsmenge	10 St.
EAN-Code 13 Verpackung	8015747229487
Gewicht der Unterverpackung	1,27 kg
Beschreibung der Unterverpackung	Pack
Unterverpackungsmenge	5 St.
EAN-Code 13 Unterverpackung	8015747229494

Artikelnummer

MVP 06 LSP20

Zeichnungen aus dem Katalog

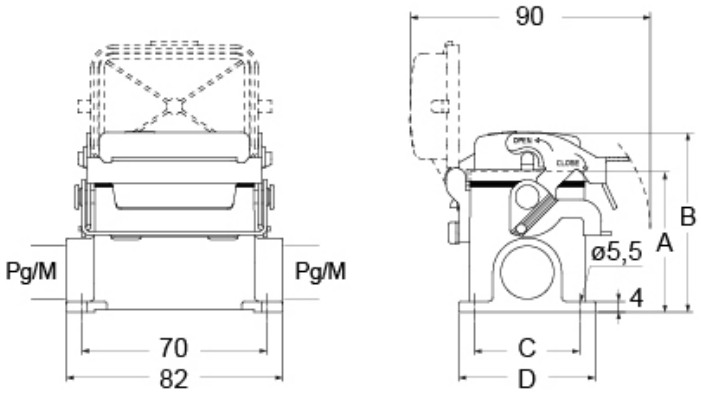

part No.	A	B	C	D
CVP / MVP 6 LSP	53	68	40	52
CVAP / MVAP 6 LSP	74	89	45	57

Hinweise

Die angegebenen Abmessungen in mm sind nicht verbindlich.
Technische Änderungen bleiben vorbehalten.