Artikelnummer

# MMO 16 X25

Tüllengehäuse, Gr.104.27, 830V Alu, 2 Bügel, 1xM25 seitlich

| | |
|---|---|
| **Produktbeschreibung** | |
| **Produkttyp** | Tüllengehäuse |
| **Baureihe** | 830V |
| **Verschlusssystem** | Mit 2 Bügeln |
| **Größe** | Größe "104.27" |
| **Kabelausgang** | Seitlicher Kabelausgang M25 |
| **Spezifikationen** | Ohne Dichtung |
| **Technische Daten** | |
| **IP-Schutzart** | IP65 / IP66 / IP69 |
| **Weitere technische Details** | |
| **Gewicht** | 300,00 g |
| **Betriebstemperatur (min., max.)** | -40°C...+125°C |

| | |
|---|---|
| **Materialeigenschaften** | |
| **Farbe** | RAL 7040 fenstergrau |
| **RoHs Konformität** | Konform |
| **China RoHs - EFUP** | E |
| **REACH SVHC Substanzen** | Nein |
| **Zulassungen / Standards** | |
| **Zertifizierungen** | DNV, BV |
| **UL** | ECBT2 |
| **c UL** | ECBT8 |
| **Allgemeine Bestellinformationen** | |
| **EAN-Code 13** | 8015747058414 |
| **Angaben zur Verpackung** | |
| **Gewicht der Unterverpackung** | 1,50 kg |
| **Beschreibung der Unterverpackung** | Pack |
| **Unterverpackungsmenge** | 5 St. |
| **EAN-Code 13 Unterverpackung** | 8015747107884 |

Artikelnummer

# MMO 16 X25

## Zeichnungen aus dem Katalog

**CMO X (CMAO X) - MMO X (MMAO X)**

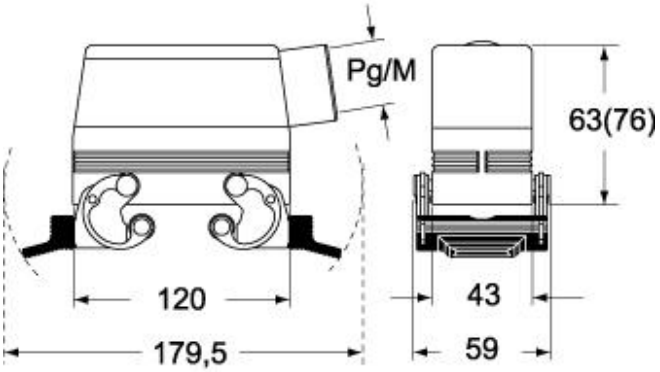


**CMV X (CMAV X) - MMV X (MMAV X)**

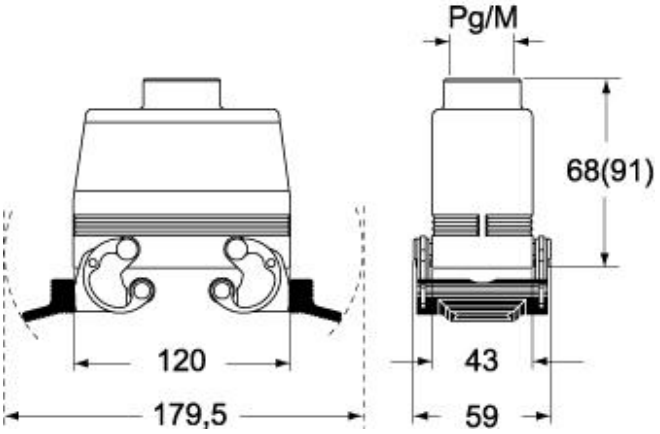


## Hinweise

Die angegebenen Abmessungen in mm sind nicht verbindlich.
Technische Änderungen bleiben vorbehalten.