Artikelnummer

MLP 06 L220

Sockelgehäuse, Gr.44.27, Alu, 1 Bügel IL-BRID, 2xM20 seitlich

Produktbeschreibung	
Produkttyp	Sockelgehäuse
Baureihe	IL-BRID
Verschlusssystem	Mit 1 Bügel
Größe	Größe "44.27"
Kabelausgang	Mit Kabelausgang M20 x 2
Technische Daten	
IP-Schutzart	IP65 / IP66 / IP69
Weitere technische Details	
Gewicht	176,50 g
Betriebstemperatur (min., max.)	-40 °C ... +125 °C

Materialeigenschaften	
Weitere Materialien	Verschlussbügel: Polyamid (PA), Edelstahl Dichtung: NBR
Farbe	RAL 7040 fenstergrau
RoHs Konformität	Konform
China RoHs - EFUP	E
REACH SVHC Substanzen	Nein
Zulassungen / Standards	
Zertifizierungen	DNV
Allgemeine Bestellinformationen	
EAN-Code 13	8015747288552
Klassifizierung ecl@ss	27440202
Klassifizierung ETIM	EC000437
Angaben zur Verpackung	
Länge der Verpackung	160,00 mm
Höhe der Verpackung	130,00 mm
Tiefe der Verpackung	270,00 mm
Gewicht der Verpackung	1,94 kg
Volumen der Verpackung	5,62 dm³
Beschreibung der Verpackung	Karton
Verpackungsmenge	10 St.
EAN-Code 13 Verpackung	8015747043007
Gewicht der Unterverpackung	0,97 kg
Beschreibung der Unterverpackung	Pack
Unterverpackungsmenge	5 St.
EAN-Code 13 Unterverpackung	8015747043069

Artikelnummer

MLP 06 L220
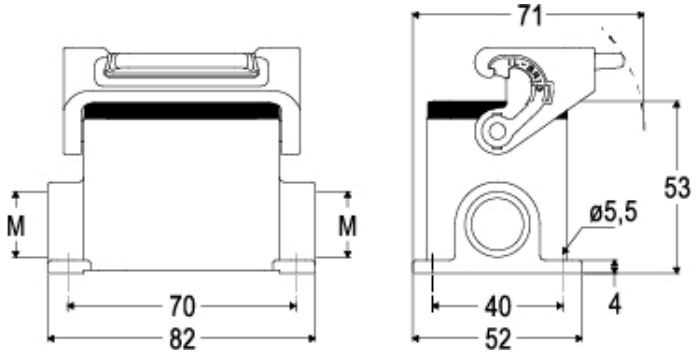
Zeichnungen aus dem Katalog