Artikelnummer

MLFO 24 G40

Kupplungsgehäuse, hoch, Gr.104.27, Alu, 2 Bügel IL-BRID, 1xM40 seitlich, ohne Stutzen

Produktbeschreibung	
Produkttyp	Tüllengehäuse
Baureihe	IL-BRID
Verschlusssystem	Mit 2 Bügeln
Größe	Größe "104.27"
Kabelausgang	Seitlicher Kabelausgang M40
Spezifikationen	Hoch
Technische Daten	
IP-Schutzart	IP65 / IP66 / IP69
Weitere technische Details	
Gewicht	1,00 g
Betriebstemperatur (min., max.)	-40 °C ... +125 °C

Materialeigenschaften	
Weitere Materialien	Verschlussbügel: Polyamid (PA), Edelstahl Dichtung: NBR
Farbe	RAL 7040 fenstergrau
RoHs Konformität	Konform
China RoHs - EFUP	E
REACH SVHC Substanzen	Nein
Zulassungen / Standards	
Zertifizierungen	DNV
Allgemeine Bestellinformationen	
EAN-Code 13	8015747288217
Klassifizierung ecl@ss	27440202
Klassifizierung ETIM	EC000437
Angaben zur Verpackung	
Länge der Verpackung	285,00 mm
Höhe der Verpackung	170,00 mm
Tiefe der Verpackung	190,00 mm
Volumen der Verpackung	9,21 dm³
Beschreibung der Verpackung	Karton
Verpackungsmenge	10 St.
EAN-Code 13 Verpackung	8015747208307
Beschreibung der Unterverpackung	Pack
Unterverpackungsmenge	5 St.
EAN-Code 13 Unterverpackung	8015747208314

Artikelnummer

MLFO 24 G40
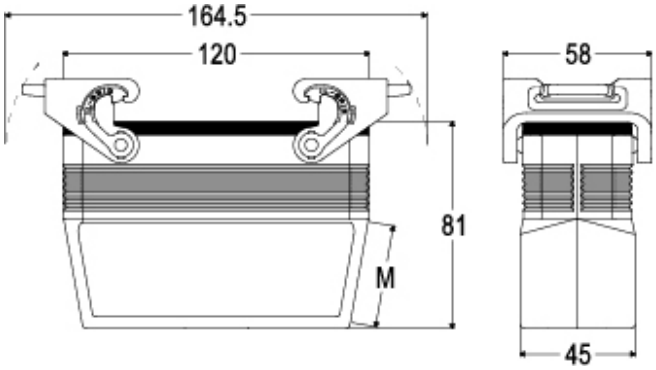
Zeichnungen aus dem Katalog