Artikelnummer

# MLAV 16 G25

Kupplungsgehäuse, hoch, Gr.77.27, Alu, 2 Bügel IL-BRID, 1xM25 gerade

| | |
|---|---|
| **Produktbeschreibung** | |
| **Produkttyp** | Tüllengehäuse |
| **Baureihe** | IL-BRID |
| **Verschlusssystem** | Mit 2 Bügeln |
| **Größe** | Größe "77.27" |
| **Kabelausgang** | Gerader Kabelausgang mit Gewindestutzen M25 |
| **Spezifikationen** | Hoch |
| **Technische Daten** | |
| **IP-Schutzart** | IP65 / IP66 / IP69 |
| **Weitere technische Details** | |
| **Gewicht** | 1,00 g |
| **Betriebstemperatur (min., max.)** | -40 °C ... +125 °C |

| | |
|---|---|
| **Materialeigenschaften** | |
| **Weitere Materialien** | Verschlussbügel: Polyamid (PA), Edelstahl<br>Dichtung: NBR |
| **Farbe** | RAL 7040 fenstergrau |
| **RoHs Konformität** | Konform mit Ausnahme<br>6(c): Kupferlegierung mit einem Massenanteil von bis zu 4 % Blei |
| **China RoHs - EFUP** | 50 |
| **REACH SVHC Substanzen** | Ja<br>Blei |
| **Zulassungen / Standards** | |
| **Zertifizierungen** | DNV |
| **Allgemeine Bestellinformationen** | |
| **EAN-Code 13** | 8015747288002 |
| **Klassifizierung ecl@ss** | 27440202 |
| **Klassifizierung ETIM** | EC000437 |
| **Angaben zur Verpackung** | |
| **Länge der Verpackung** | 250,00 mm |
| **Höhe der Verpackung** | 145,00 mm |
| **Tiefe der Verpackung** | 300,00 mm |
| **Volumen der Verpackung** | 10,88 dm³ |
| **Beschreibung der Verpackung** | Karton |
| **Verpackungsmenge** | 10 St. |
| **EAN-Code 13 Verpackung** | 8015747296984 |
| **Beschreibung der Unterverpackung** | Pack |
| **Unterverpackungsmenge** | 5 St. |
| **EAN-Code 13 Unterverpackung** | 8015747296991 |

Artikelnummer

# MLAV 16 G25
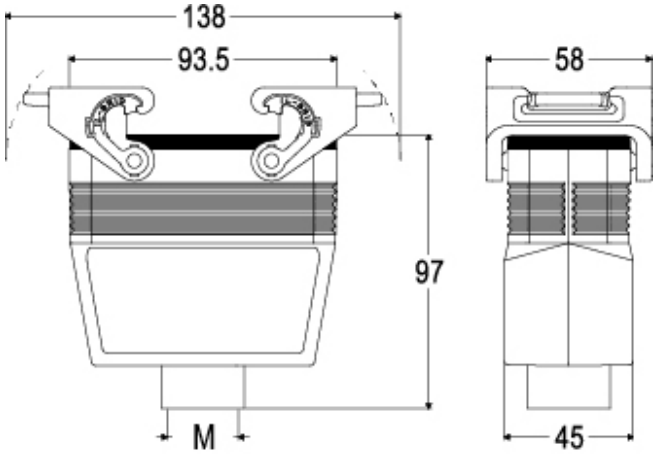
## Zeichnungen aus dem Katalog