Artikelnummer

MLAP 24.25

Sockelgehäuse, hoch, Gr.104.27, Alu, 2 Bügel IL-BRID, 1xM25 seitlich

Produktbeschreibung	
Produkttyp	Sockelgehäuse
Baureihe	IL-BRID
Verschlusssystem	Mit 2 Bügeln
Größe	Größe 104.27
Kabelausgang	Mit Kabelausgang M25
Spezifikationen	Hoch
Technische Daten	
IP-Schutzart	IP65 / IP66 / IP69
Weitere technische Details	
Gewicht	472,50 g
Betriebstemperatur (min., max.)	-40 °C ... +125 °C

Materialeigenschaften	
Weitere Materialien	Verschlussbügel: Polyamid (PA), Edelstahl Dichtung: NBR
Farbe	RAL 7040 fenstergrau
RoHs Konformität	Konform
China RoHs - EFUP	E
REACH SVHC Substanzen	Nein
Zulassungen / Standards	
Zertifizierungen	DNV
Allgemeine Bestellinformationen	
EAN-Code 13	8015747287869
Klassifizierung ecl@ss	27440202
Klassifizierung ETIM	EC000437
Angaben zur Verpackung	
Länge der Verpackung	290,00 mm
Höhe der Verpackung	190,00 mm
Tiefe der Verpackung	230,00 mm
Gewicht der Verpackung	5,01 kg
Volumen der Verpackung	12,67 dm³
Beschreibung der Verpackung	Karton
Verpackungsmenge	10 St.
EAN-Code 13 Verpackung	8015747295925
Gewicht der Unterverpackung	2,51 kg
Beschreibung der Unterverpackung	Pack
Unterverpackungsmenge	5 St.
EAN-Code 13 Unterverpackung	8015747295932

Artikelnummer

MLAP 24.25
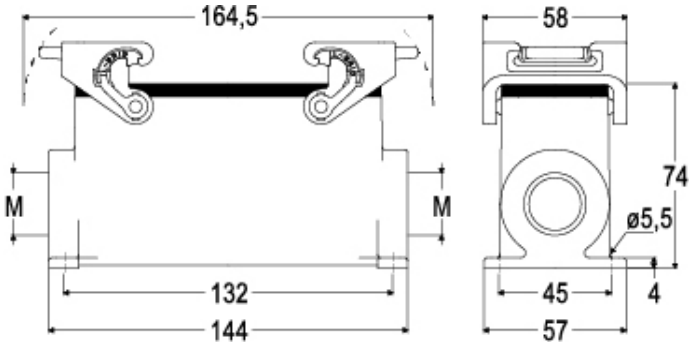
Zeichnungen aus dem Katalog