Artikelnummer

MLAP 16.240

Sockelgehäuse, hoch, Gr.77.27, Alu, 2 Bügel IL-BRID, 2xM40 seitlich

Produktbeschreibung	
Produkttyp	Sockelgehäuse
Baureihe	IL-BRID
Verschlusssystem	Mit 2 Bügeln
Größe	Größe "77.27"
Kabelausgang	Mit Kabelausgang M40 x 2
Spezifikationen	Hoch
Technische Daten	
IP-Schutzart	IP65 / IP66 / IP69
Weitere technische Details	
Gewicht	1,00 g
Betriebstemperatur (min., max.)	-40 °C ... +125 °C

Materialeigenschaften	
Weitere Materialien	Verschlussbügel: Polyamid (PA), Edelstahl Dichtung: NBR
Farbe	RAL 7040 fenstergrau
RoHs Konformität	Konform
China RoHs - EFUP	E
REACH SVHC Substanzen	Nein
Zulassungen / Standards	
Zertifizierungen	DNV
Allgemeine Bestellinformationen	
EAN-Code 13	8015747287715
Klassifizierung ecl@ss	27440202
Klassifizierung ETIM	EC000437
Angaben zur Verpackung	
Länge der Verpackung	475,00 mm
Höhe der Verpackung	220,00 mm
Tiefe der Verpackung	175,00 mm
Volumen der Verpackung	18,29 dm³
Beschreibung der Verpackung	Karton
Verpackungsmenge	10 St.
EAN-Code 13 Verpackung	8015747295727
Beschreibung der Unterverpackung	Pack
Unterverpackungsmenge	5 St.
EAN-Code 13 Unterverpackung	8015747295734

Artikelnummer

MLAP 16.240
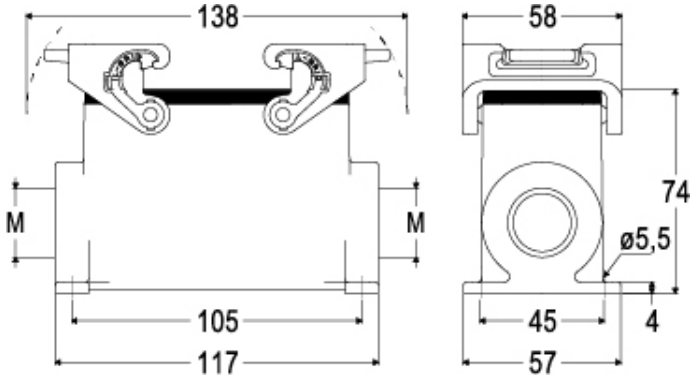
Zeichnungen aus dem Katalog