Artikelnummer

MKH VA25

Tüllengehäuse, Gr.21.21, MKH Kunststoff, 2 Bolzen, 1xM25 seitlich

Produktbeschreibung	
Produkttyp	Tüllengehäuse
Baureihe	CKH
Verschlusssystem	Mit 2 Bolzen
Größe	Größe "21.21"
Kabelausgang	Seitlicher Kabelausgang M25
Technische Daten	
IP-Schutzart	IP44, (IP66/IP67/IP69 mit Montagesatz CKRH 65/CKRH 65 D)
Weitere technische Details	
Gewicht	15,50 g
Betriebstemperatur (min., max.)	-40°C...+70°C

Materialeigenschaften	
Hauptmaterial	Polyamide (PA)
Farbe	RAL 7012 basaltgrau
RoHs Konformität	Konform
China RoHs - EFUP	E
REACH SVHC Substanzen	Nein
Allgemeine Bestellinformationen	
EAN-Code 13	8015747062145
Klassifizierung ecl@ss	27440202
Klassifizierung ETIM	EC000437
Angaben zur Verpackung	
Gewicht der Unterverpackung	0,02 kg
Beschreibung der Unterverpackung	Beutel
Unterverpackungsmenge	1 St.
EAN-Code 13 Unterverpackung	8015747112260

Artikelnummer

MKH VA25

Zeichnungen aus dem Katalog

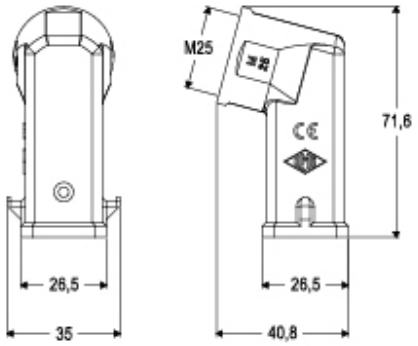

Hinweise

Die angegebenen Abmessungen in mm sind nicht verbindlich.
Technische Änderungen bleiben vorbehalten.