Artikelnummer

MKAXS VG20

Kupplungsgehäuse, Gr.21.21, EMV Zink, 1 Bügel Edelstahl, 1xM20 gerade

Produktbeschreibung	
Produkttyp	Tüllengehäuse
Baureihe	EMC
Verschlusssystem	Mit 1 Bügel
Größe	Größe "21.21"
Kabelausgang	Gerader Kabelausgang M20
Technische Daten	
IP-Schutzart	IP44 - IP66 / IP67 / IP69 mit CKR 65 (D)
Weitere technische Details	
Gewicht	66,00 g
Betriebstemperatur (min., max.)	-40°C...+125°C

Materialeigenschaften	
Hauptmaterial	Zink-Druckguss
Farbe	RAL 7040 fenstergrau
RoHs Konformität	Konform
China RoHs - EFUP	E
REACH SVHC Substanzen	Nein
Zulassungen / Standards	
Zertifizierungen	DNV, BV
UL	ECBT2
c UL	ECBT8
Allgemeine Bestellinformationen	
EAN-Code 13	8015747138444
Klassifizierung ecl@ss	27440202
Klassifizierung ETIM	EC000437
Angaben zur Verpackung	
Länge der Unterverpackung	185,00 mm
Höhe der Unterverpackung	40,00 mm
Tiefe der Unterverpackung	155,00 mm
Gewicht der Unterverpackung	0,66 kg
Volumen der Unterverpackung	1,15 dm³
Beschreibung der Unterverpackung	Karton
Unterverpackungsmenge	10 St.
EAN-Code 13 Unterverpackung	8015747283359

Artikelnummer

MKAXS VG20

Zeichnungen aus dem Katalog

CKAS V - MKAS V

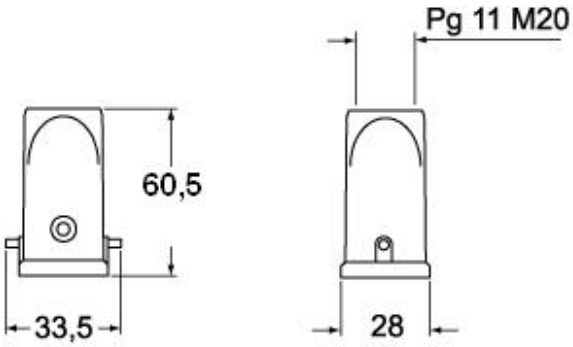

CKAS VA - MKAS VA

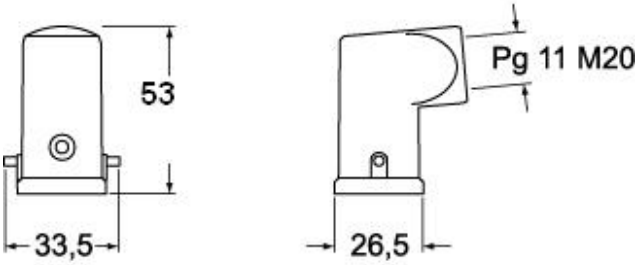

CKAXS VG - MKAXS VG

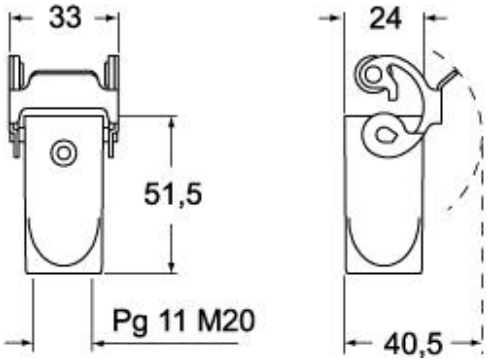

Hinweise

Die angegebenen Abmessungen in mm sind nicht verbindlich.
Technische Änderungen bleiben vorbehalten.