Artikelnummer

MK VGN25

Kupplungsgehäuse, Gr.21.21, Kunststoff, 1 Bügel, 1xM25 gerade, schwarz

Produktbeschreibung	
Produkttyp	Tüllengehäuse
Baureihe	CK
Verschlusssystem	Mit 1 Bügel
Größe	Größe "21.21"
Kabelausgang	Gerader Kabelausgang M25
Spezifikationen	Farbe schwarz
Technische Daten	
IP-Schutzart	IP44 - IP66 / IP67 / IP69 mit CKR 65 (D)
Weitere technische Details	
Gewicht	16,50 g
Betriebstemperatur (min., max.)	-40°C...+125°C

Materialeigenschaften	
Farbe	RAL 9005 tiefschwarz
RoHs Konformität	Konform
China RoHs - EFUP	E
REACH SVHC Substanzen	Nein
Zulassungen / Standards	
UL	ECBT2
c UL	ECBT8
Allgemeine Bestellinformationen	
EAN-Code 13	8015747263207
Klassifizierung ecl@ss	27440202
Klassifizierung ETIM	EC000437
Angaben zur Verpackung	
Länge der Verpackung	330,00 mm
Höhe der Verpackung	170,00 mm
Tiefe der Verpackung	230,00 mm
Gewicht der Verpackung	2,36 kg
Volumen der Verpackung	12,90 dm³
Beschreibung der Verpackung	Karton
Verpackungsmenge	100 St.
EAN-Code 13 Verpackung	8015747263214
Gewicht der Unterverpackung	0,24 kg
Beschreibung der Unterverpackung	Karton
Unterverpackungsmenge	10 St.
EAN-Code 13 Unterverpackung	8015747263221

Artikelnummer

MK VGN25

Zeichnungen aus dem Katalog

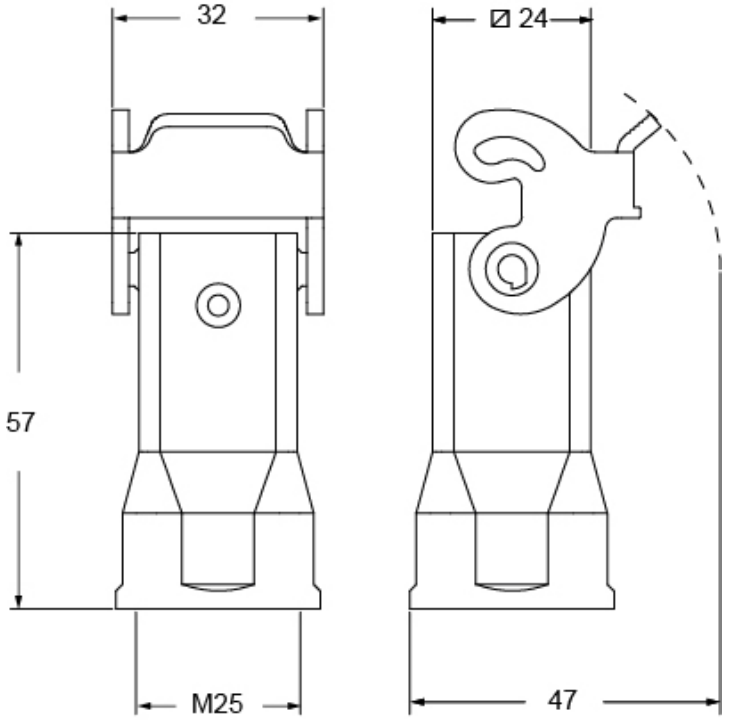

Hinweise

Die angegebenen Abmessungen in mm sind nicht verbindlich.
Technische Änderungen bleiben vorbehalten.