Artikelnummer

# MK VGN20

Kupplungsgehäuse, Gr.21.21, Kunststoff, 1 Bügel, 1xM20 gerade, schwarz

| | |
|---|---|
| **Produktbeschreibung** | |
| **Produkttyp** | Tüllengehäuse |
| **Baureihe** | CK |
| **Verschlusssystem** | Mit 1 Bügel |
| **Größe** | Größe "21.21" |
| **Kabelausgang** | Gerader Kabelausgang<br>M20 |
| **Spezifikationen** | Farbe schwarz |
| **Technische Daten** | |
| **IP-Schutzart** | IP44 - IP66 / IP67 / IP69 mit CKR 65 (D) |
| **Weitere technische Details** | |
| **Gewicht** | 14,00 g |
| **Betriebstemperatur (min., max.)** | -40°C...+125°C |

| | |
|---|---|
| **Materialeigenschaften** | |
| **Farbe** | RAL 9005 tiefschwarz |
| **RoHs Konformität** | Konform |
| **China RoHs - EFUP** | E |
| **REACH SVHC Substanzen** | Nein |
| **Zulassungen / Standards** | |
| **UL** | ECBT2 |
| **c UL** | ECBT8 |
| **Allgemeine Bestellinformationen** | |
| **EAN-Code 13** | 8015747056656 |
| **Klassifizierung ecl@ss** | 27440202 |
| **Klassifizierung ETIM** | EC000437 |
| **Angaben zur Verpackung** | |
| **Länge der Verpackung** | 330,00 mm |
| **Höhe der Verpackung** | 170,00 mm |
| **Tiefe der Verpackung** | 230,00 mm |
| **Gewicht der Verpackung** | 2,09 kg |
| **Volumen der Verpackung** | 12,90 dm³ |
| **Beschreibung der Verpackung** | Karton |
| **Verpackungsmenge** | 100 St. |
| **EAN-Code 13 Verpackung** | 8015747056663 |
| **Gewicht der Unterverpackung** | 0,21 kg |
| **Beschreibung der Unterverpackung** | Karton |
| **Unterverpackungsmenge** | 10 St. |
| **EAN-Code 13 Unterverpackung** | 8015747056670 |

Artikelnummer

# MK VGN20

## Zeichnungen aus dem Katalog

**CK V(N)S - MK V(N)**

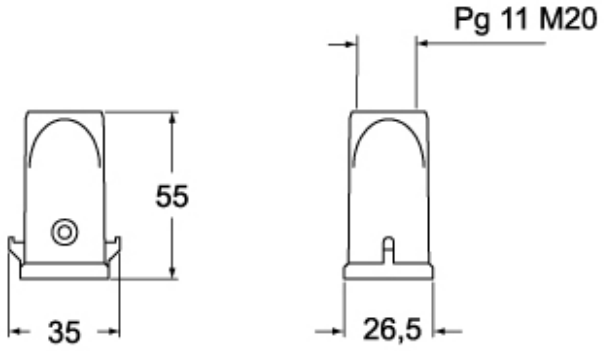


**CK VA(N)S - MK VA(N)**

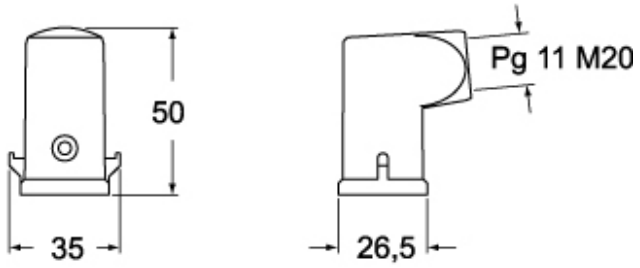


**CK VG(N)S - MK VG(N)**

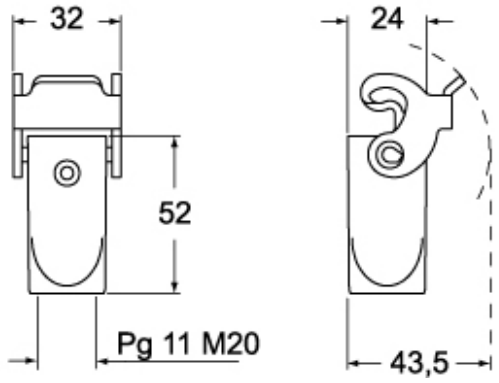


## Hinweise

Die angegebenen Abmessungen in mm sind nicht verbindlich.
Technische Änderungen bleiben vorbehalten.