Artikelnummer

MIV 24 YX50

Tüllengehäuse, hoch, Gr.104.27, Alu, Zentralbügel, 1xM50 gerade

Produktbeschreibung	
Produkttyp	Tüllengehäuse
Baureihe	ZENTRALBÜGEL
Verschlusssystem	Mit 1 Bügel
Größe	Größe "104.27"
Kabelausgang	Gerader Kabelausgang M50
Spezifikationen	Hoch, gewinkelt
Technische Daten	
IP-Schutzart	IP65 / IP66 / IP69
Weitere technische Details	
Gewicht	422,00 g
Betriebstemperatur (min., max.)	-40°C...+125°C

Materialeigenschaften	
Farbe	RAL 7040 fenstergrau
RoHs Konformität	Konform
China RoHs - EFUP	E
REACH SVHC Substanzen	Nein
Zulassungen / Standards	
UL	ECBT2
c UL	ECBT8
Allgemeine Bestellinformationen	
EAN-Code 13	8015747166904
Klassifizierung ecl@ss	27440202
Klassifizierung ETIM	EC000437
Angaben zur Verpackung	
Gewicht der Unterverpackung	0,42 kg
Beschreibung der Unterverpackung	Pack
Unterverpackungsmenge	1 St.
EAN-Code 13 Unterverpackung	8015747169028

Artikelnummer

MIV 24 YX50

Zeichnungen aus dem Katalog

CIV..YX MIV..YX

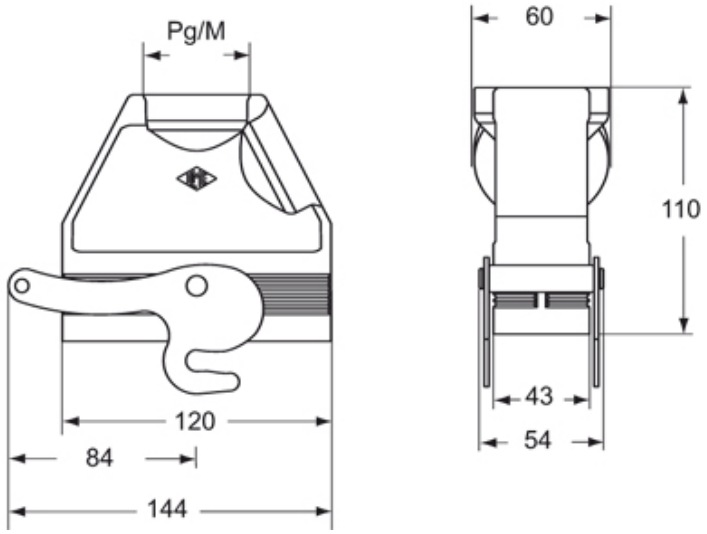

Hinweise

Die angegebenen Abmessungen in mm sind nicht verbindlich.
Technische Änderungen bleiben vorbehalten.