Artikelnummer

MGV 24.325 B

Tüllengehäuse, Gr.104.27, IP68 Alu, Bajonettverschluss, 3xM25 gerade

Produktbeschreibung	
Produkttyp	Tüllengehäuse
Baureihe	IP68
Verschlusssystem	Mit 2 Bajonetten
Größe	Größe "104.27"
Kabelausgang	Gerader Kabelausgang M25 x 3
Technische Daten	
IP-Schutzart	IP66 / IP68 / IP69
Weitere technische Details	
Gewicht	555,00 g
Betriebstemperatur (min., max.)	-40°C...+125°C

Materialeigenschaften	
Hauptmaterial	Aluminium-Druckguss
Weitere Materialien	Bajonettverschluss: Edelstahl
Farbe	RAL 9005 tiefschwarz
RoHs Konformität	Konform
China RoHs - EFUP	E
REACH SVHC Substanzen	Nein
Zulassungen / Standards	
Zertifizierungen	DNV, BV
UL	ECBT2
c UL	ECBT8
Allgemeine Bestellinformationen	
EAN-Code 13	8015747124126
Klassifizierung ecl@ss	27440202
Klassifizierung ETIM	EC000437
Angaben zur Verpackung	
Länge der Verpackung	205,00 mm
Höhe der Verpackung	135,00 mm
Tiefe der Verpackung	135,00 mm
Gewicht der Verpackung	1,11 kg
Volumen der Verpackung	3,74 dm³
Beschreibung der Verpackung	Karton
Verpackungsmenge	2 St.
EAN-Code 13 Verpackung	8015747124423
Gewicht der Unterverpackung	0,56 kg
Beschreibung der Unterverpackung	Pack
Unterverpackungsmenge	1 St.
EAN-Code 13 Unterverpackung	8015747124430

Artikelnummer

MGV 24.325 B

Zeichnungen aus dem Katalog

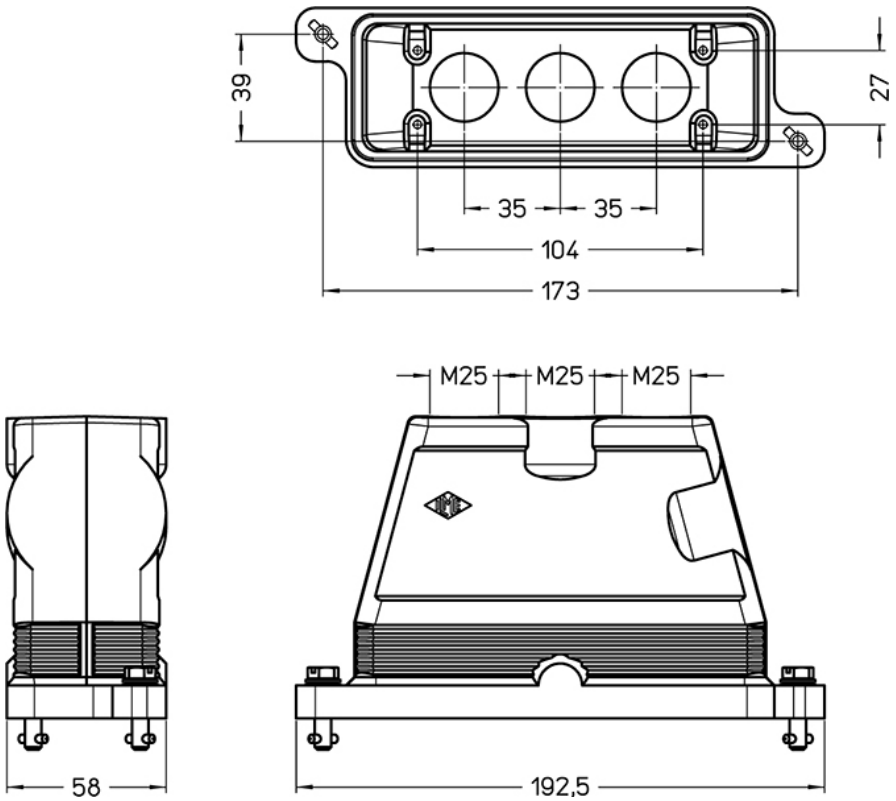

Hinweise

Die angegebenen Abmessungen in mm sind nicht verbindlich.
Technische Änderungen bleiben vorbehalten.