Artikelnummer

MFV 24 GYC40

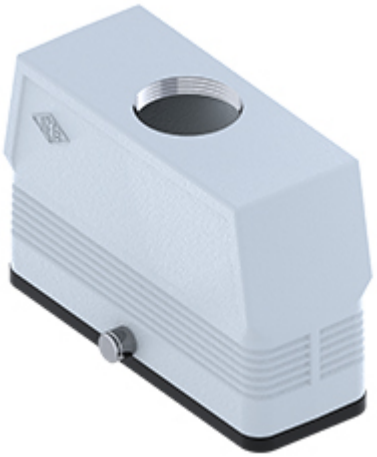

Kupplungsgehäuse, hoch, Gr.104.27, Zentralbügel Alu, 2 Bolzen, 1xM40 gerade, ohne Stutzen

Produktbeschreibung	
Produkttyp	Tüllengehäuse
Baureihe	ZENTRALBÜGEL
Verschlusssystem	Mit 2 Bolzen
Größe	Größe "104.27"
Kabelausgang	Gerader Kabelausgang M40
Spezifikationen	Hoch
Technische Daten	
IP-Schutzart	IP65
Weitere technische Details	
Betriebstemperatur (min., max.)	-40°C...+125°C

Materialeigenschaften	
Farbe	RAL 7040 fenstergrau
RoHs Konformität	Konform
China RoHs - EFUP	E
REACH SVHC Substanzen	Nein
Zulassungen / Standards	
UL	ECBT2
c UL	ECBT8
Allgemeine Bestellinformationen	
EAN-Code 13	8015747264891
Klassifizierung ecl@ss	27440202
Klassifizierung ETIM	EC000437
Angaben zur Verpackung	
Beschreibung der Unterverpackung	Pack
Unterverpackungsmenge	5 St.
EAN-Code 13 Unterverpackung	8015747264907

Artikelnummer

MFV 24 GYC40

Zeichnungen aus dem Katalog

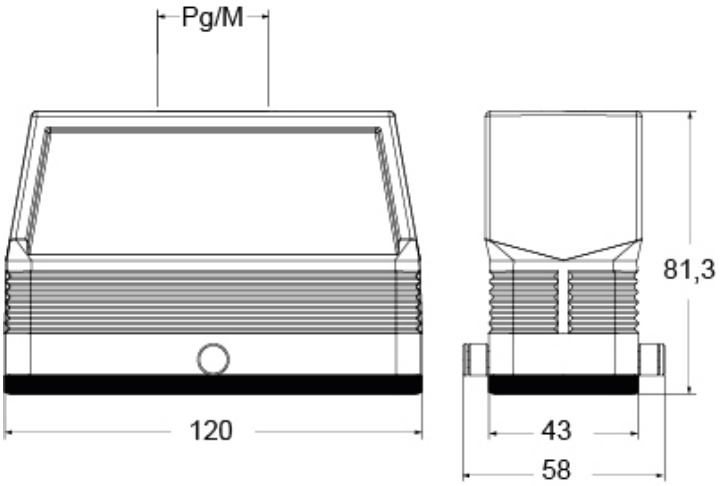

Hinweise

Die angegebenen Abmessungen in mm sind nicht verbindlich.
Technische Änderungen bleiben vorbehalten.