Artikelnummer

MFOE 06 L40M

Tüllengehäuse, hoch, Gr.44.27, E-Xtreme Alu, 2 Bolzen, 1xM40 seitlich, ohne Stutzen

Produktbeschreibung	
Produkttyp	Tüllengehäuse
Baureihe	E-Xtreme® V-TYPE
Verschlusssystem	Mit 2 Bolzen
Größe	Größe "44.27"
Kabelausgang	Seitlicher Kabelausgang M40
Spezifikationen	Hoch
Technische Daten	
IP-Schutzart	IP66 / IP67 / IP69
Weitere technische Details	
Gewicht	638,00 g
Betriebstemperatur (min., max.)	-40°C...+125°C

Materialeigenschaften	
Farbe	RAL 7016 anthrazitgrau
RoHs Konformität	Konform
China RoHs - EFUP	E
REACH SVHC Substanzen	Nein
Zulassungen / Standards	
Zertifizierungen	DNV, BV
UL	ECBT2
c UL	ECBT8
Allgemeine Bestellinformationen	
EAN-Code 13	8015747254427
Klassifizierung ecl@ss	27440202
Klassifizierung ETIM	EC000437
Angaben zur Verpackung	
Länge der Verpackung	175,00 mm
Höhe der Verpackung	195,00 mm
Tiefe der Verpackung	260,00 mm
Gewicht der Verpackung	6,39 kg
Volumen der Verpackung	8,87 dm³
Beschreibung der Verpackung	Karton
Verpackungsmenge	10 St.
EAN-Code 13 Verpackung	8015747266376
Gewicht der Unterverpackung	3,20 kg
Beschreibung der Unterverpackung	Pack
Unterverpackungsmenge	5 St.
EAN-Code 13 Unterverpackung	8015747266383

Artikelnummer

MFOE 06 L40M

Zeichnungen aus dem Katalog

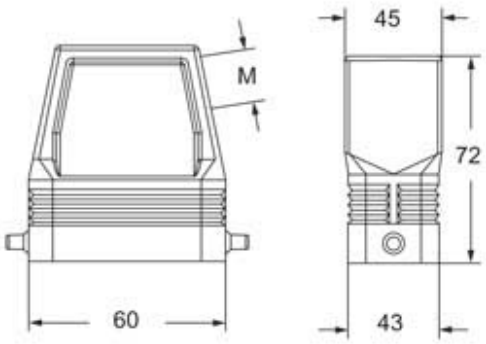

Hinweise

Die angegebenen Abmessungen in mm sind nicht verbindlich.
Technische Änderungen bleiben vorbehalten.