Artikelnummer

MFO 48 L32

Tüllengehäuse, Gr.104.62, Alu, 2 Bolzen, 1xM32 seitlich, ohne Stutzen

Produktbeschreibung	
Produkttyp	Tüllengehäuse
Baureihe	C-TYPE
Verschlusssystem	Mit 2 Bolzen
Größe	Größe "104.62"
Kabelausgang	Seitlicher Kabelausgang M32
Technische Daten	
IP-Schutzart	IP65 / IP66 / IP69
Weitere technische Details	
Gewicht	600,00 g
Betriebstemperatur (min., max.)	-40°C...+125°C

Materialeigenschaften	
Farbe	RAL 7040 fenstergrau
RoHs Konformität	Konform
China RoHs - EFUP	E
REACH SVHC Substanzen	Nein
Zulassungen / Standards	
Zertifizierungen	DNV, BV
UL	ECBT2
c UL	ECBT8
Allgemeine Bestellinformationen	
EAN-Code 13	8015747114684
Klassifizierung ecl@ss	27440202
Klassifizierung ETIM	EC000437
Angaben zur Verpackung	
Länge der Verpackung	290,00 mm
Höhe der Verpackung	140,00 mm
Tiefe der Verpackung	215,00 mm
Gewicht der Verpackung	2,50 kg
Volumen der Verpackung	8,73 dm³
Beschreibung der Verpackung	Karton
Verpackungsmenge	4 St.
EAN-Code 13 Verpackung	8015747114691
Gewicht der Unterverpackung	0,63 kg
Beschreibung der Unterverpackung	Pack
Unterverpackungsmenge	1 St.
EAN-Code 13 Unterverpackung	8015747114707

Artikelnummer

MFO 48 L32

Zeichnungen aus dem Katalog

CHO L - MHO L - MFO L

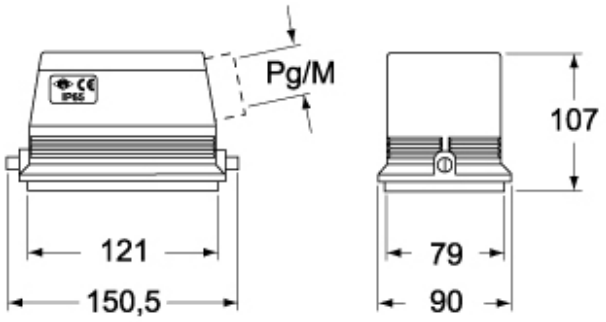

CHV L - MHV L - MFV L

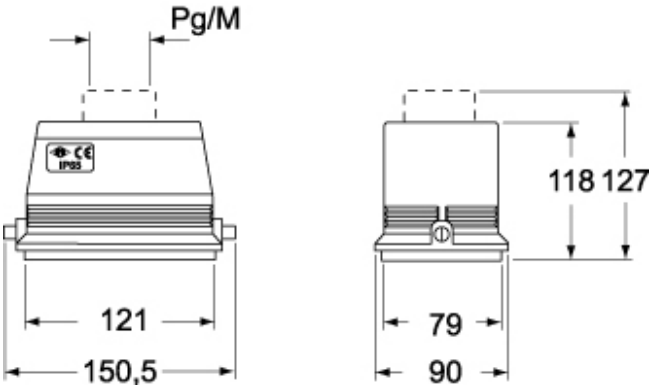

Zeichnungen aus dem Katalog

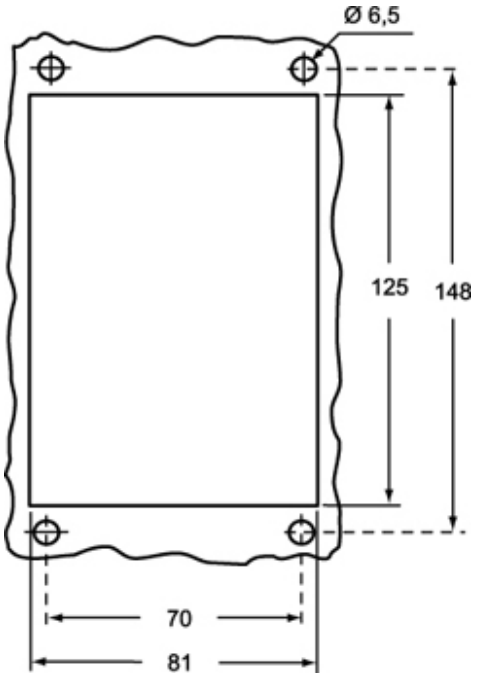

Hinweise

Die angegebenen Abmessungen in mm sind nicht verbindlich.
Technische Änderungen bleiben vorbehalten.