Artikelnummer

MBV 24.425

Tüllengehäuse, Gr.104.27, BIG Alu, 4 Bolzen, 4xM25 gerade, erweiterter Anschlussraum

Produktbeschreibung	
Produkttyp	Tüllengehäuse
Baureihe	BIG
Verschlusssystem	Mit 4 Bolzen
Größe	Größe "104.27"
Kabelausgang	4 geraden Kabelausgängen M25 x 4
Technische Daten	
IP-Schutzart	IP66
Weitere technische Details	
Gewicht	683,00 g
Betriebstemperatur (min., max.)	-40°C...+125°C

Materialeigenschaften	
Weitere Materialien	Dichtung: NBR
Farbe	RAL 7040 fenstergrau
RoHs Konformität	Konform
China RoHs - EFUP	E
REACH SVHC Substanzen	Nein
Zulassungen / Standards	
Zertifizierungen	DNV, BV
UL	ECBT2
c UL	ECBT8
Allgemeine Bestellinformationen	
EAN-Code 13	8015747187091
Klassifizierung ecl@ss	27440202
Klassifizierung ETIM	EC000437
Angaben zur Verpackung	
Länge der Verpackung	160,00 mm
Höhe der Verpackung	130,00 mm
Tiefe der Verpackung	270,00 mm
Gewicht der Verpackung	2,85 kg
Volumen der Verpackung	5,62 dm³
Beschreibung der Verpackung	Karton
Verpackungsmenge	4 St.
EAN-Code 13 Verpackung	8015747220958
Gewicht der Unterverpackung	0,71 kg
Beschreibung der Unterverpackung	Pack
Unterverpackungsmenge	1 St.
EAN-Code 13 Unterverpackung	8015747040099

Artikelnummer

MBV 24.425

Zeichnungen aus dem Katalog

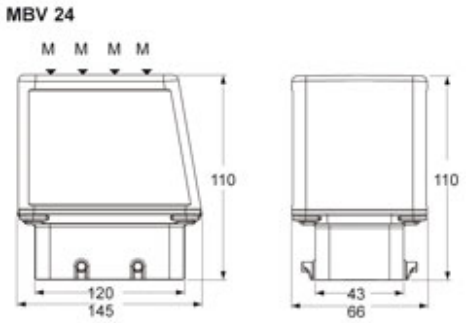

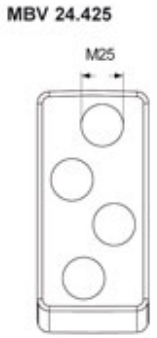

Hinweise

Die angegebenen Abmessungen in mm sind nicht verbindlich.
Technische Änderungen bleiben vorbehalten.