Artikelnummer

MBV 16.620

Tüllengehäuse, Gr.77.27, BIG Alu, 4 Bolzen, 6xM20 gerade, erweiterter Anschlussraum

Produktbeschreibung	
Produkttyp	Tüllengehäuse
Baureihe	BIG
Verschlusssystem	Mit 4 Bolzen
Größe	Größe "77.27"
Kabelausgang	6 geraden Kabelausgängen M20 x 6
Technische Daten	
IP-Schutzart	IP66
Weitere technische Details	
Gewicht	590,00 g
Betriebstemperatur (min., max.)	-40°C...+125°C

Materialeigenschaften	
Weitere Materialien	Dichtung: NBR
Farbe	RAL 7040 fenstergrau
RoHs Konformität	Konform
China RoHs - EFUP	E
REACH SVHC Substanzen	Nein
Zulassungen / Standards	
Zertifizierungen	DNV, BV
UL	ECBT2
c UL	ECBT8
Allgemeine Bestellinformationen	
EAN-Code 13	8015747187022
Klassifizierung ecl@ss	27440202
Klassifizierung ETIM	EC000437
Angaben zur Verpackung	
Länge der Verpackung	130,00 mm
Höhe der Verpackung	145,00 mm
Tiefe der Verpackung	300,00 mm
Gewicht der Verpackung	2,50 kg
Volumen der Verpackung	5,66 dm³
Beschreibung der Verpackung	Karton
Verpackungsmenge	4 St.
EAN-Code 13 Verpackung	8015747220903
Gewicht der Unterverpackung	0,63 kg
Beschreibung der Unterverpackung	Pack
Unterverpackungsmenge	1 St.
EAN-Code 13 Unterverpackung	8015747036146

Artikelnummer

MBV 16.620

Zeichnungen aus dem Katalog

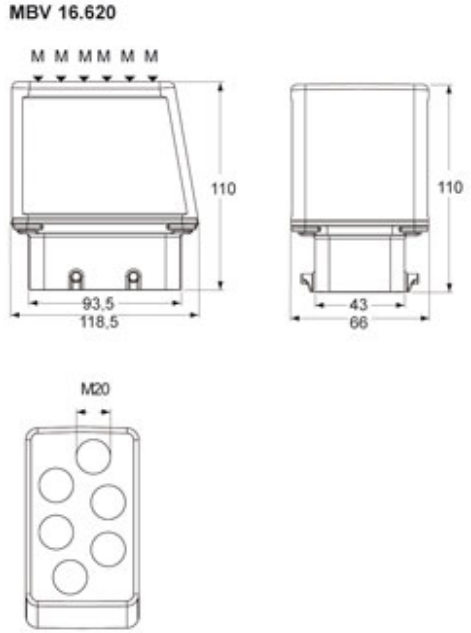

Hinweise

Die angegebenen Abmessungen in mm sind nicht verbindlich.
Technische Änderungen bleiben vorbehalten.