Artikelnummer

MAVS 16.40

Tüllengehäuse, hoch, Gr.77.27, EMV Alu, 4 Bolzen, 1xM40 gerade

Produktbeschreibung	
Produkttyp	Tüllengehäuse
Baureihe	EMC
Verschlusssystem	Mit 4 Bolzen
Größe	Größe "77.27"
Kabelausgang	Gerader Kabelausgang M40
Spezifikationen	Hoch
Technische Daten	
IP-Schutzart	IP65 / IP66 / IP69
Weitere technische Details	
Gewicht	178,00 g
Betriebstemperatur (min., max.)	-40°C...+125°C

Materialeigenschaften	
RoHs Konformität	Konform
China RoHs - EFUP	E
REACH SVHC Substanzen	Nein
Zulassungen / Standards	
Zertifizierungen	DNV, BV
UL	ECBT2
c UL	ECBT8
Allgemeine Bestellinformationen	
EAN-Code 13	8015747138376
Klassifizierung ecl@ss	27440202
Klassifizierung ETIM	EC000437
Angaben zur Verpackung	
Gewicht der Unterverpackung	0,18 kg
Beschreibung der Unterverpackung	Pack
Unterverpackungsmenge	1 St.
EAN-Code 13 Unterverpackung	8015747138888

Artikelnummer

MAVS 16.40

Zeichnungen aus dem Katalog

CHOS (CAOS) - MHOS (MAOS)

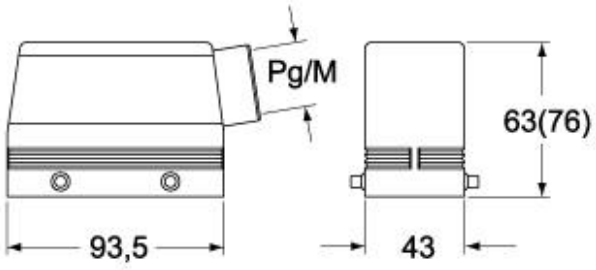

CHVS (CAVS) - MHVS (MAVS)

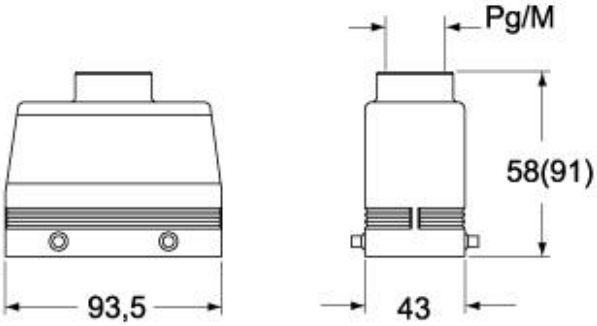

CHCS G

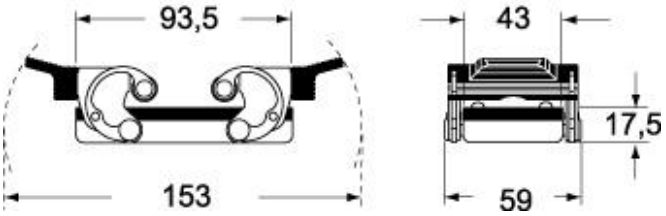

Hinweise

Die angegebenen Abmessungen in mm sind nicht verbindlich.
Technische Änderungen bleiben vorbehalten.