Artikelnummer

# MAV 50 X32

Tüllengehäuse, hoch, Gr.66.40, Alu, 2 Bügel, 1xM32 gerade

| Produktbeschreibung | |
|---|---|
| **Produkttyp** | Tüllengehäuse |
| **Baureihe** | C-TYPE |
| **Verschlusssystem** | Mit 2 Bügeln |
| **Größe** | Größe "66.40" |
| **Kabelausgang** | Gerader Kabelausgang mit Gewindestutzen M32 |
| **Spezifikationen** | Hoch, ohne Dichtung |
| **Technische Daten** | |
| **IP-Schutzart** | IP65 / IP66 / IP69 |
| **Weitere technische Details** | |
| **Gewicht** | 360,00 g |
| **Betriebstemperatur (min., max.)** | -40°C...+125°C |

| Materialeigenschaften | |
|---|---|
| **Weitere Materialien** | Verschlussbügel: Edelstahl, Polyamid (PA) |
| **Farbe** | RAL 7040 fenstergrau |
| **RoHs Konformität** | Konform mit Ausnahme 6(c): Kupferlegierung mit einem Massenanteil von bis zu 4 % Blei |
| **China RoHs - EFUP** | 50 |
| **REACH SVHC Substanzen** | Ja<br>Blei |
| **SCIP Nummer** | 15deaf78-e939-4401-a0b0-e2228ca32a03 |
| **Zulassungen / Standards** | |
| **Zertifizierungen** | DNV, BV |
| **UL** | ECBT2 |
| **c UL** | ECBT8 |
| **Allgemeine Bestellinformationen** | |
| **EAN-Code 13** | 8015747052924 |
| **Klassifizierung ecl@ss** | 27440202 |
| **Klassifizierung ETIM** | EC000437 |
| **Angaben zur Verpackung** | |
| **Länge der Verpackung** | 240,00 mm |
| **Höhe der Verpackung** | 120,00 mm |
| **Tiefe der Verpackung** | 355,00 mm |
| **Gewicht der Verpackung** | 3,70 kg |
| **Volumen der Verpackung** | 10,22 dm³ |
| **Beschreibung der Verpackung** | Karton |
| **Verpackungsmenge** | 10 St. |
| **EAN-Code 13 Verpackung** | 8015747098861 |

Artikelnummer

# MAV 50 X32

## Zeichnungen aus dem Katalog

**CHO X (CAO X) - CAV X**
**MHO X (MAO X/MFO X/MFV X) - MAV X**

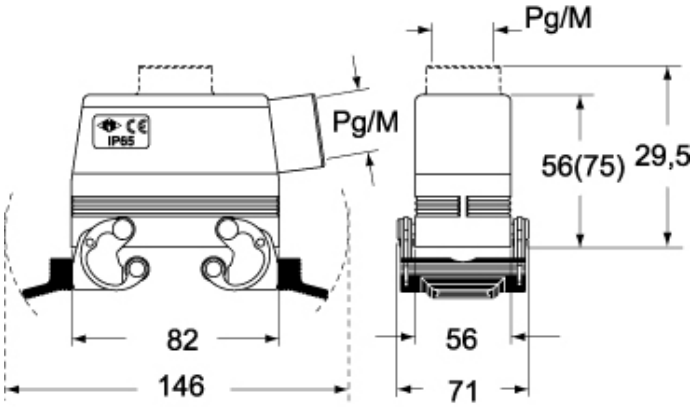


**CHC**

**CHC G**

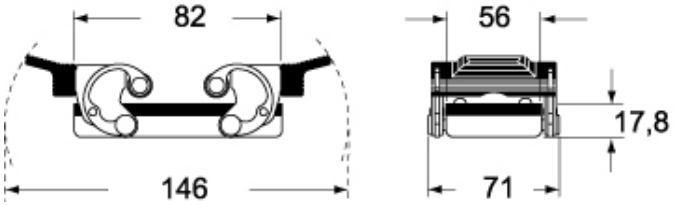


## Hinweise

Die angegebenen Abmessungen in mm sind nicht verbindlich.
Technische Änderungen bleiben vorbehalten.