Artikelnummer

MAPW 24.232

Sockelgehäuse, hoch, Gr.104.27, W-TYPE Alu, 2 Bügel, 2xM32 seitlich

Produktbeschreibung	
Produkttyp	Sockelgehäuse
Baureihe	W-TYPE
Verschlusssystem	Mit 2 Bügeln
Größe	Größe "104.27"
Kabelausgang	Mit Kabelausgang M32 x 2
Spezifikationen	Hoch
Technische Daten	
IP-Schutzart	IP65 / IP66 / IP69
Weitere technische Details	
Gewicht	480,00 g
Betriebstemperatur (min., max.)	-40°C...+125°C

Materialeigenschaften	
Farbe	RAL 9005 tiefschwarz
RoHs Konformität	Konform
China RoHs - EFUP	E
REACH SVHC Substanzen	Nein
Zulassungen / Standards	
Zertifizierungen	DNV, BV
UL	ECBT2
c UL	ECBT8
Allgemeine Bestellinformationen	
EAN-Code 13	8015747205870
Angaben zur Verpackung	
Länge der Verpackung	475,00 mm
Höhe der Verpackung	220,00 mm
Tiefe der Verpackung	200,00 mm
Gewicht der Verpackung	5,50 kg
Volumen der Verpackung	20,90 dm³
Beschreibung der Verpackung	Karton
Verpackungsmenge	10 St.
EAN-Code 13 Verpackung	8015747250252
Gewicht der Unterverpackung	2,75 kg
Beschreibung der Unterverpackung	Pack
Unterverpackungsmenge	5 St.
EAN-Code 13 Unterverpackung	8015747250269

Artikelnummer

MAPW 24.232

Zeichnungen aus dem Katalog

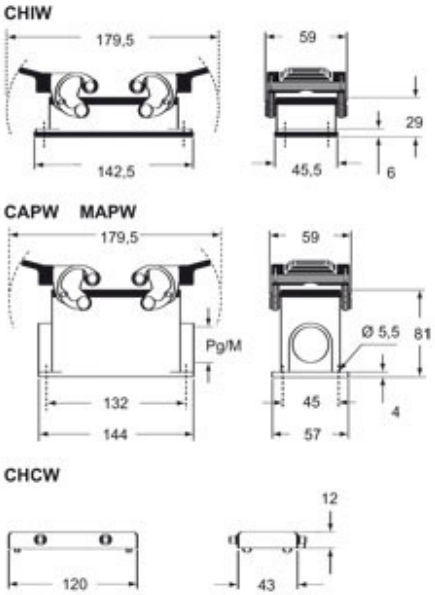

Hinweise

Die angegebenen Abmessungen in mm sind nicht verbindlich.
Technische Änderungen bleiben vorbehalten.