Artikelnummer

MAPR 16.32

Sockelgehäuse, hoch, Gr.77.27, 180°C Alu, 2 Bügel, 1xM32 seitlich

Produktbeschreibung	
Produkttyp	Sockelgehäuse
Baureihe	180 °C
Verschlusssystem	Mit 2 Bügeln
Größe	Größe "77.27"
Kabelausgang	Mit Kabelausgang M32
Spezifikationen	Hoch
Technische Daten	
IP-Schutzart	IP65
Weitere technische Details	
Gewicht	400,00 g
Betriebstemperatur (min., max.)	-40°C ... +180°C

Materialeigenschaften	
RoHs Konformität	Konform
China RoHs - EFUP	E
REACH SVHC Substanzen	Nein
Zulassungen / Standards	
Zertifizierungen	DNV, BV
UL	ECBT2
c UL	ECBT8
Allgemeine Bestellinformationen	
EAN-Code 13	8015747101158
Klassifizierung ecl@ss	27440202
Klassifizierung ETIM	EC000437
Angaben zur Verpackung	
Länge der Verpackung	475,00 mm
Höhe der Verpackung	220,00 mm
Tiefe der Verpackung	175,00 mm
Gewicht der Verpackung	5,49 kg
Volumen der Verpackung	18,29 dm³
Beschreibung der Verpackung	Karton
Verpackungsmenge	10 St.
EAN-Code 13 Verpackung	8015747248327
Gewicht der Unterverpackung	2,75 kg
Beschreibung der Unterverpackung	Pack
Unterverpackungsmenge	5 St.
EAN-Code 13 Unterverpackung	8015747101349

Artikelnummer

MAPR 16.32

Zeichnungen aus dem Katalog

CHIR

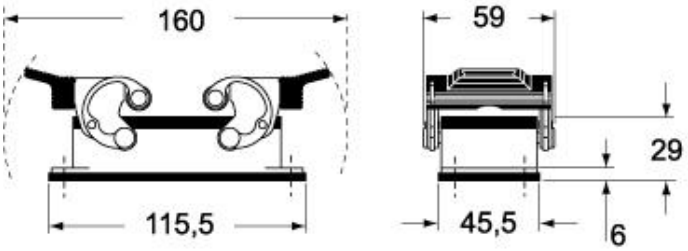

CAPR - MAPR

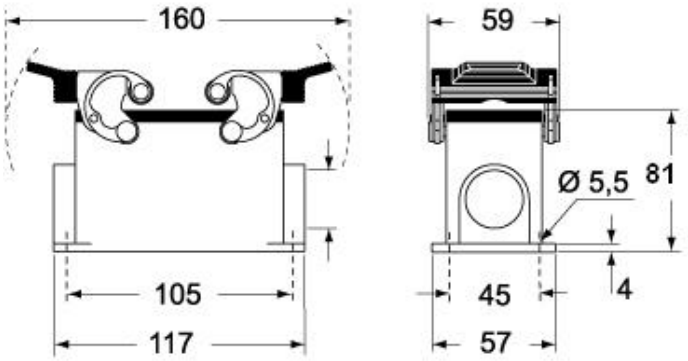

CHCR

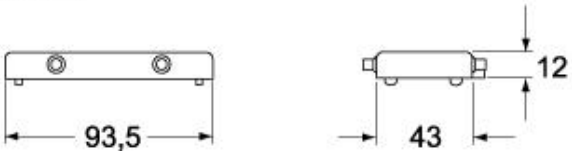

Hinweise

Die angegebenen Abmessungen in mm sind nicht verbindlich.
Technische Änderungen bleiben vorbehalten.