Artikelnummer

JCVP 24 L

Sockelgehäuse, Gr.104.27, JEI Alu, 1 Bügel, 1xPg 21 seitlich

Produktbeschreibung	
Produkttyp	Sockelgehäuse
Baureihe	JEI®-V
Verschlusssystem	Mit 1 Bügel
Größe	Größe "104.27"
Kabelausgang	Mit Kabelausgang Pg 21
Technische Daten	
IP-Schutzart	IP65 / IP66 / IP69
Weitere technische Details	
Gewicht	360,00 g
Betriebstemperatur (min., max.)	-40°C...+125°C

Materialeigenschaften	
Weitere Materialien	Verschlussbügel: Verzinkter Stahl Dichtung: NBR
Farbe	RAL 7040 fenstergrau
Zulassungen / Standards	
Zertifizierungen	DNV, BV
UL	ECBT2
c UL	ECBT8
Allgemeine Bestellinformationen	
EAN-Code 13	8015747137683
Angaben zur Verpackung	
Länge der Verpackung	310,00 mm
Höhe der Verpackung	175,00 mm
Tiefe der Verpackung	205,00 mm
Gewicht der Verpackung	3,90 kg
Volumen der Verpackung	11,12 dm³
Beschreibung der Verpackung	Karton
Verpackungsmenge	10 St.
EAN-Code 13 Verpackung	8015747144100
Gewicht der Unterverpackung	1,95 kg
Beschreibung der Unterverpackung	Pack
Unterverpackungsmenge	5 St.
EAN-Code 13 Unterverpackung	8015747140379

Artikelnummer

JCVP 24 L

Zeichnungen aus dem Katalog

JCVP L

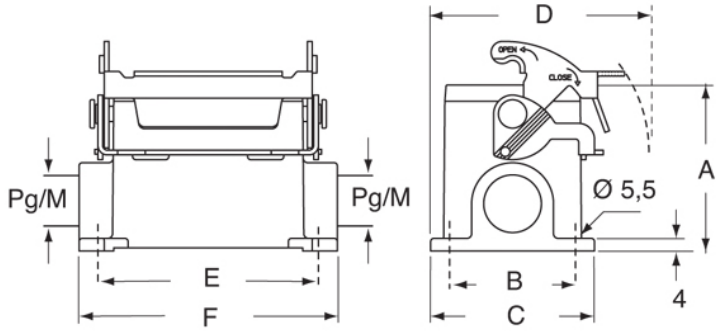

	A	B	C	D	E	F
JCVP 06 L	53	40	52	70	70	82
JCVP 10 L	57	40	52	73	82	93,5
JCVP 16 L	63	45	57	75,5	105	117
JCVP 24 L	63	45	57	75,5	132	144

Hinweise

Die angegebenen Abmessungen in mm sind nicht verbindlich.
Technische Änderungen bleiben vorbehalten.