Artikelnummer

CZOS 25 L

Tüllengehäuse, Gr.66.16, EMV Alu, 1 Bügel, 1xPg 16 seitlich

Produktbeschreibung	
Produkttyp	Tüllengehäuse
Baureihe	EMC
Verschlusssystem	Mit 2 Bolzen
Größe	Größe "66.16"
Kabelausgang	Seitlicher Kabelausgang Pg 16
Technische Daten	
IP-Schutzart	IP65 / IP66 / IP69
Weitere technische Details	
Gewicht	110,00 g
Betriebstemperatur (min., max.)	-40°C...+125°C

Materialeigenschaften	
RoHs Konformität	Konform
China RoHs - EFUP	E
REACH SVHC Substanzen	Nein
Zulassungen / Standards	
Zertifizierungen	DNV, BV
UL	ECBT2
c UL	ECBT8
Allgemeine Bestellinformationen	
EAN-Code 13	8015747150651
Angaben zur Verpackung	
Länge der Unterverpackung	120,00 mm
Höhe der Unterverpackung	105,00 mm
Tiefe der Unterverpackung	160,00 mm
Gewicht der Unterverpackung	1,10 kg
Volumen der Unterverpackung	2,02 dm³
Beschreibung der Unterverpackung	Karton
Unterverpackungsmenge	10 St.
EAN-Code 13 Unterverpackung	8015747166492

Artikelnummer

CZOS 25 L

Zeichnungen aus dem Katalog

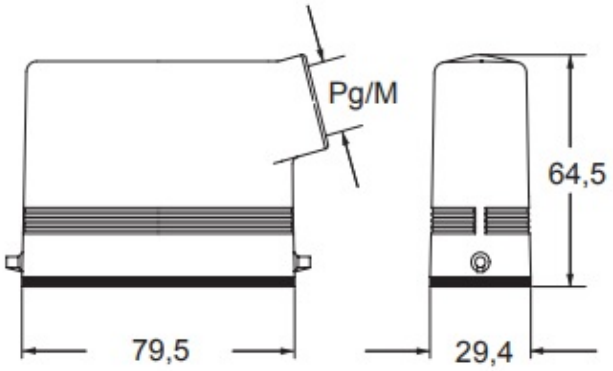

Hinweise

Die angegebenen Abmessungen in mm sind nicht verbindlich.
Technische Änderungen bleiben vorbehalten.