Artikelnummer

CZI 15 LS

Anbaugehäuse, Gr.49.16, Alu, 1 Bügel, Deckel Metall

Produktbeschreibung	
Produkttyp	Anbaugehäuse
Baureihe	IL-BRID
Verschlusssystem	Mit 1 Bügel
Größe	Größe 49.16
Kabelausgang	Ohne Kabelausgang
Spezifikationen	Mit Klappdeckel aus Metall
Technische Daten	
IP-Schutzart	IP65 / IP66 / IP69
Weitere technische Details	
Gewicht	106,00 g
Betriebstemperatur (min., max.)	-40 °C ... +125 °C

Materialeigenschaften	
Weitere Materialien	Verschlussbügel: Polyamid (PA), Edelstahl Dichtung: NBR
Farbe	RAL 7040 fenstergrau
RoHs Konformität	Konform
China RoHs - EFUP	E
REACH SVHC Substanzen	Nein
Zulassungen / Standards	
UL	ECBT2
c UL	ECBT8
Allgemeine Bestellinformationen	
EAN-Code 13	8015747044073
Klassifizierung ecl@ss	27440202
Klassifizierung ETIM	EC000437
Angaben zur Verpackung	
Länge der Verpackung	380,00 mm
Höhe der Verpackung	230,00 mm
Tiefe der Verpackung	290,00 mm
Gewicht der Verpackung	4,84 kg
Volumen der Verpackung	25,35 dm³
Beschreibung der Verpackung	Karton
Verpackungsmenge	40 St.
EAN-Code 13 Verpackung	8015747127707
Gewicht der Unterverpackung	0,61 kg
Beschreibung der Unterverpackung	Pack
Unterverpackungsmenge	5 St.
EAN-Code 13 Unterverpackung	8015747127714

Artikelnummer

CZI 15 LS

Zeichnungen aus dem Katalog

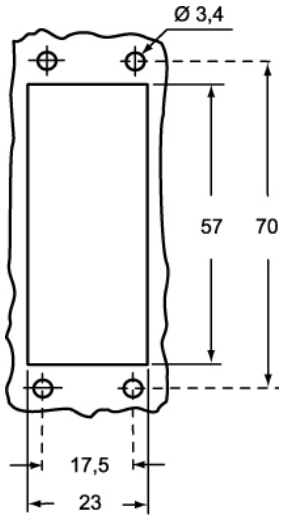

Zeichnungen aus dem Katalog

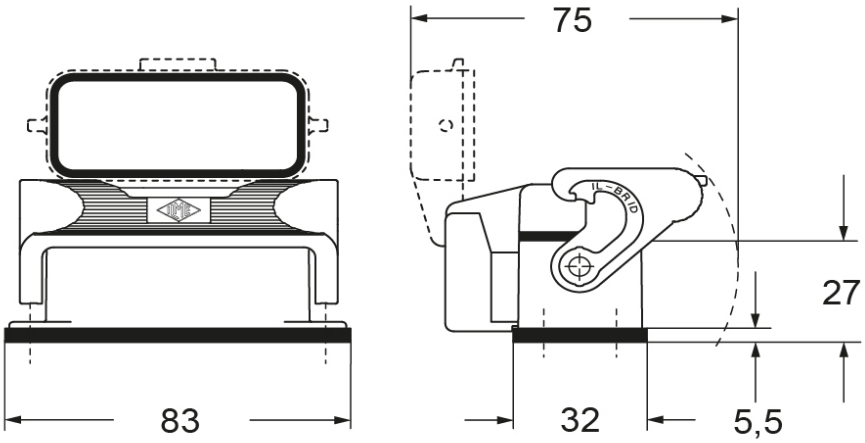

Hinweise

Die angegebenen Abmessungen in mm sind nicht verbindlich.
Technische Änderungen bleiben vorbehalten.