Artikelnummer

CZFV 25 L21

Tüllengehäuse, hoch, Gr.66.16, Alu, 2 Bolzen, 1xPg 21 gerade, ohne Stutzen

Produktbeschreibung	
Produkttyp	Tüllengehäuse
Baureihe	IL-BRID
Verschlusssystem	Mit 2 Bolzen
Größe	Größe "66.16"
Kabelausgang	Gerader Kabelausgang Pg 21
Spezifikationen	Hoch
Technische Daten	
IP-Schutzart	IP66 / IP67 / IP69
Weitere technische Details	
Gewicht	165,00 g
Betriebstemperatur (min., max.)	-40 °C ... +125 °C

Materialeigenschaften	
Weitere Materialien	Dichtung: NBR
Farbe	RAL 7040 fenstergrau
RoHs Konformität	Konform
China RoHs - EFUP	E
REACH SVHC Substanzen	Nein
Zulassungen / Standards	
UL	ECBT2
c UL	ECBT8
Allgemeine Bestellinformationen	
EAN-Code 13	8015747136112
Angaben zur Verpackung	
Länge der Verpackung	225,00 mm
Höhe der Verpackung	130,00 mm
Tiefe der Verpackung	150,00 mm
Gewicht der Verpackung	1,73 kg
Volumen der Verpackung	4,39 dm³
Beschreibung der Verpackung	Karton
Verpackungsmenge	10 St.
EAN-Code 13 Verpackung	8015747083966
Gewicht der Unterverpackung	0,87 kg
Beschreibung der Unterverpackung	Pack
Unterverpackungsmenge	5 St.
EAN-Code 13 Unterverpackung	8015747289269

Artikelnummer

CZFV 25 L21

Zeichnungen aus dem Katalog

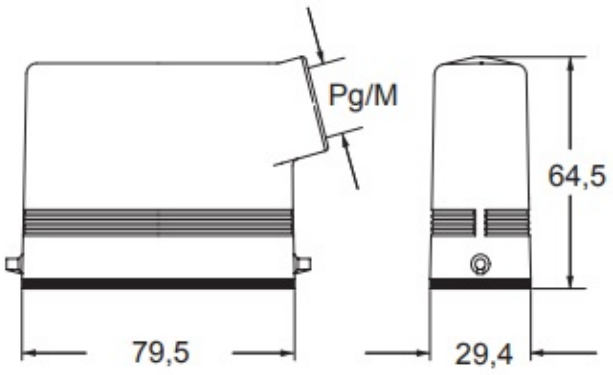

Hinweise

Die angegebenen Abmessungen in mm sind nicht verbindlich.
Technische Änderungen bleiben vorbehalten.