Artikelnummer

CZAP 25 LS

Sockelgehäuse, hoch, Gr.66.16, Alu, 1 Bügel, 1xPg 16 seitlich, Deckel

Produktbeschreibung	
Produkttyp	Sockelgehäuse
Baureihe	IL-BRID
Verschlusssystem	Mit 1 Bügel
Größe	Größe "66.16"
Kabelausgang	Mit Kabelausgang Pg 16
Spezifikationen	Hoch, mit Metall Klappdeckel
Technische Daten	
IP-Schutzart	IP65 / IP66 / IP69
Weitere technische Details	
Gewicht	235,00 g
Betriebstemperatur (min., max.)	-40 °C ... +125 °C

Materialeigenschaften	
Weitere Materialien	Verschlussbügel: Polyamid (PA), Edelstahl
Farbe	RAL 7040 fenstergrau
RoHs Konformität	Konform
China RoHs - EFUP	E
REACH SVHC Substanzen	Nein
Zulassungen / Standards	
UL	ECBT2
c UL	ECBT8
Allgemeine Bestellinformationen	
EAN-Code 13	8015747232166
Angaben zur Verpackung	
Länge der Verpackung	190,00 mm
Höhe der Verpackung	125,00 mm
Tiefe der Verpackung	330,00 mm
Gewicht der Verpackung	2,56 kg
Volumen der Verpackung	7,84 dm³
Beschreibung der Verpackung	Karton
Verpackungsmenge	10 St.
EAN-Code 13 Verpackung	8015747232173
Gewicht der Unterverpackung	1,28 kg
Beschreibung der Unterverpackung	Pack
Unterverpackungsmenge	5 St.
EAN-Code 13 Unterverpackung	8015747232180

Artikelnummer

CZAP 25 LS

Zeichnungen aus dem Katalog

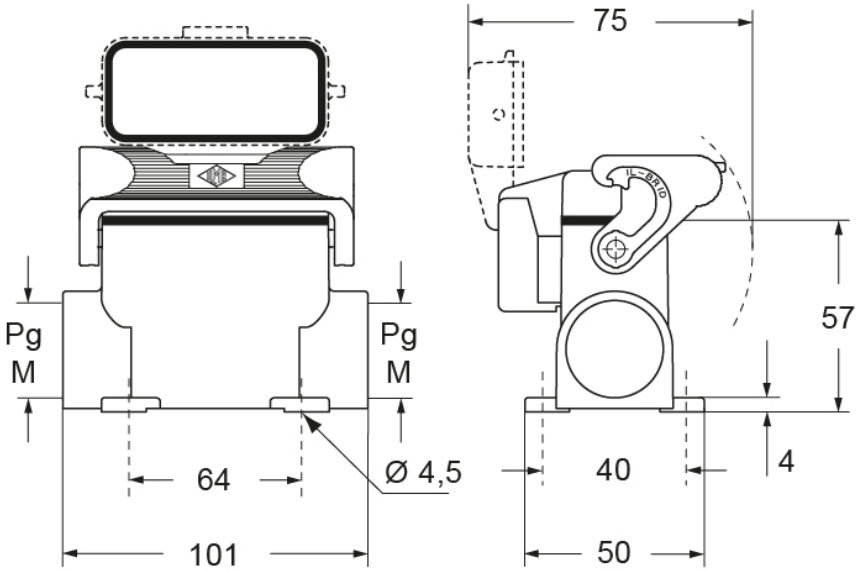

Hinweise

Die angegebenen Abmessungen in mm sind nicht verbindlich.
Technische Änderungen bleiben vorbehalten.