Artikelnummer

CYG 06H0610

Energieverteiler, T-BOX, 2xGr.44.27+1xGr.57.27 seitlich+1xGr.44.27 seitlich

Produktbeschreibung	
Produkttyp	T-BOX-Adapter
Baureihe	Gehäuse für besondere Anwendungen
Spezifikationen	Für 2 Kupplungsgehäuse mit Bügel und Dichtung Größe "44.27", 1 Anbaugehäuse Größe "44.27"und 1 Anbaugehäuse Größe "57.27"
Weitere technische Details	
Gewicht	256,00 g
Betriebstemperatur (min., max.)	-40°C...+125°C

Materialeigenschaften	
Farbe	RAL 7040 fenstergrau
RoHs Konformität	Konform
China RoHs - EFUP	E
REACH SVHC Substanzen	Nein
Zulassungen / Standards	
UL	ECBT2
c UL	ECBT8
Allgemeine Bestellinformationen	
EAN-Code 13	8015747145473
Klassifizierung ecl@ss	27440202
Klassifizierung ETIM	EC000437
Angaben zur Verpackung	
Gewicht der Unterverpackung	1,28 kg
Beschreibung der Unterverpackung	Pack
Unterverpackungsmenge	5 St.
EAN-Code 13 Unterverpackung	8015747145558

Artikelnummer

CYG 06H0610

Zeichnungen aus dem Katalog

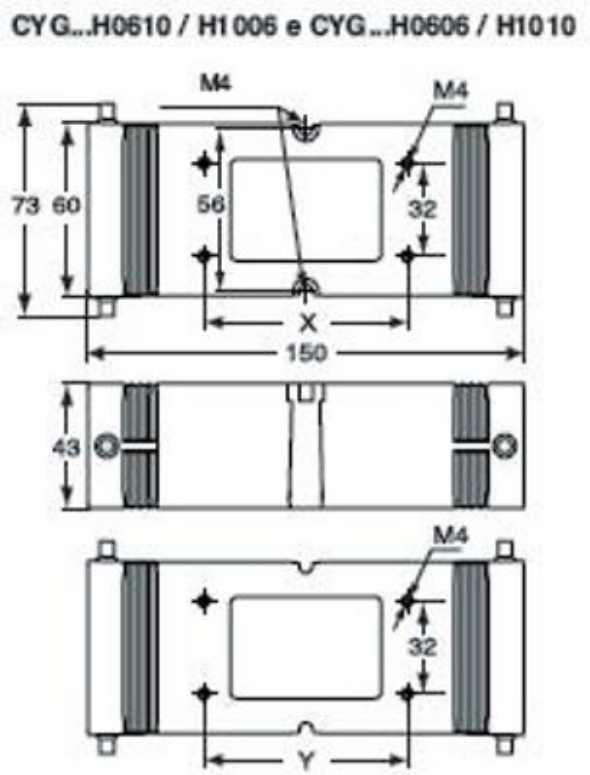

Hinweise

Die angegebenen Abmessungen in mm sind nicht verbindlich.
Technische Änderungen bleiben vorbehalten.