Artikelnummer

CXFFA

Buchsenkontakt, Silber, 30A, Baureihe CX, für CIF Q4/2 2.4

Produktbeschreibung	
Produkttyp	Kontakt für Interfacemodule
Geschlecht	
Technische Daten	
Strom	30 A
Kontaktart	Versilbert
Weitere technische Details	
Gewicht	1,60 g

Materialeigenschaften	
RoHs Konformität	Konform mit Ausnahme 6(c): Kupferlegierung mit einem Massenanteil von bis zu 4 % Blei
China RoHs - EFUP	50
REACH SVHC Substanzen	Ja Blei
SCIP Nummer	51c52fc8-c08d-4606-8cc4-515ee4c8a3d7
Zulassungen / Standards	
UL	ECBT2
c UL	ECBT8
Allgemeine Bestellinformationen	
EAN-Code 13	8015747252416
Klassifizierung ecl@ss	27440204
Klassifizierung ETIM	EC000796
Angaben zur Verpackung	
Länge der Verpackung	112,00 mm
Höhe der Verpackung	95,00 mm
Tiefe der Verpackung	117,00 mm
Gewicht der Verpackung	1,24 kg
Volumen der Verpackung	1,24 dm³
Beschreibung der Verpackung	Karton
Verpackungsmenge	400 St.
EAN-Code 13 Verpackung	8015747252423
Länge der Unterverpackung	50,00 mm
Höhe der Unterverpackung	44,00 mm
Tiefe der Unterverpackung	50,00 mm
Gewicht der Unterverpackung	0,16 kg
Volumen der Unterverpackung	0,11 dm³
Beschreibung der Unterverpackung	Box
Unterverpackungsmenge	50 St.
EAN-Code 13 Unterverpackung	8015747252430

Artikelnummer

CXFFA

Zeichnungen aus dem Katalog

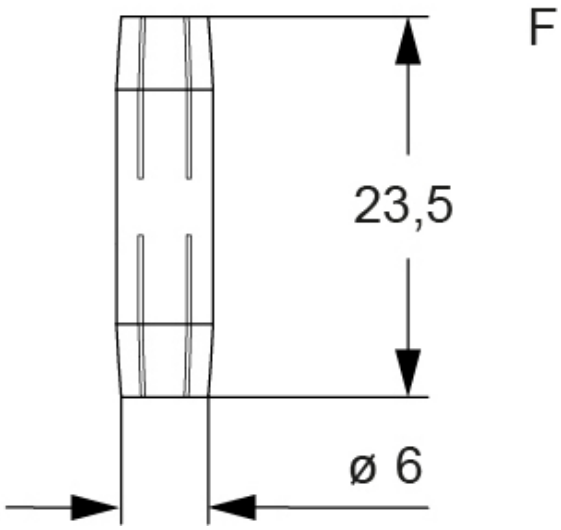

Hinweise

California Proposition 65 Information

WARNING

This product can expose you to lead and its compounds, known to the State of California to cause cancer and/or reproductive toxicity. For more information go to www.P65Warnings.ca.gov.

Die angegebenen Abmessungen in mm sind nicht verbindlich.
Technische Änderungen bleiben vorbehalten.