Artikelnummer

CX 01B 30F

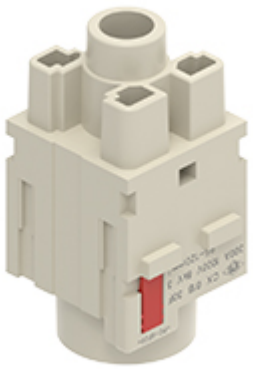

Buchseneinsatz, MIXO, 2ME, 1P, Crimpanschluss, 300A, 1000V, für Kontakte 95+120mm²

Produktbeschreibung	
Produkttyp	Modulareinsatz
Baureihe	Mixo
Anschlussart	Crimpanschluss
Geschlecht	Buchse
Polzahl	1 polig
Größe	2 Module
Spezifikationen	Für C30 Kontakte (95-120mm^2)
Technische Daten	
Strom	300 A
Spannung	1000 V
Bemessungs-Stoßspannung	8 kV
Verschmutzungsgrad	3
Spannung gemäß UL/CSA	600 V
IP-Schutzart	Schutzart IP20 ohne Gehäuse, IP65/IP66/IP68/IP69 mit Gehäuse
Weitere technische Details	
Steckzyklen	≥ 500
Isolationswiderstand	≥ 10 GΩ
Kontaktwiderstand	≤ 0,2 mΩ
Gewicht	22,50 g
Betriebstemperatur (min., max.)	-40 °C ... +125 °C
Selbstverlöschungsgrad UL 94	V-0

Materialeigenschaften	
Hauptmaterial	Polycarbonat
Farbe	RAL 7032 kieselgrau
RoHs Konformität	Konform
China RoHs - EFUP	E
REACH SVHC Substanzen	Nein
Allgemeine Bestellinformationen	
EAN-Code 13	8015747289818
Klassifizierung ecl@ss	27440205
Klassifizierung ETIM	EC000438
Angaben zur Verpackung	
Länge der Verpackung	112,00 mm
Höhe der Verpackung	95,00 mm
Tiefe der Verpackung	117,00 mm
Gewicht der Verpackung	0,16 kg
Volumen der Verpackung	1,24 dm³
Beschreibung der Verpackung	Karton
Verpackungsmenge	5 St.
EAN-Code 13 Verpackung	8015747289948
Gewicht der Unterverpackung	0,03 kg
Beschreibung der Unterverpackung	Beutel
Unterverpackungsmenge	1 St.
EAN-Code 13 Unterverpackung	8015747289955

Artikelnummer

CX 01B 30F

Zeichnungen aus dem Katalog

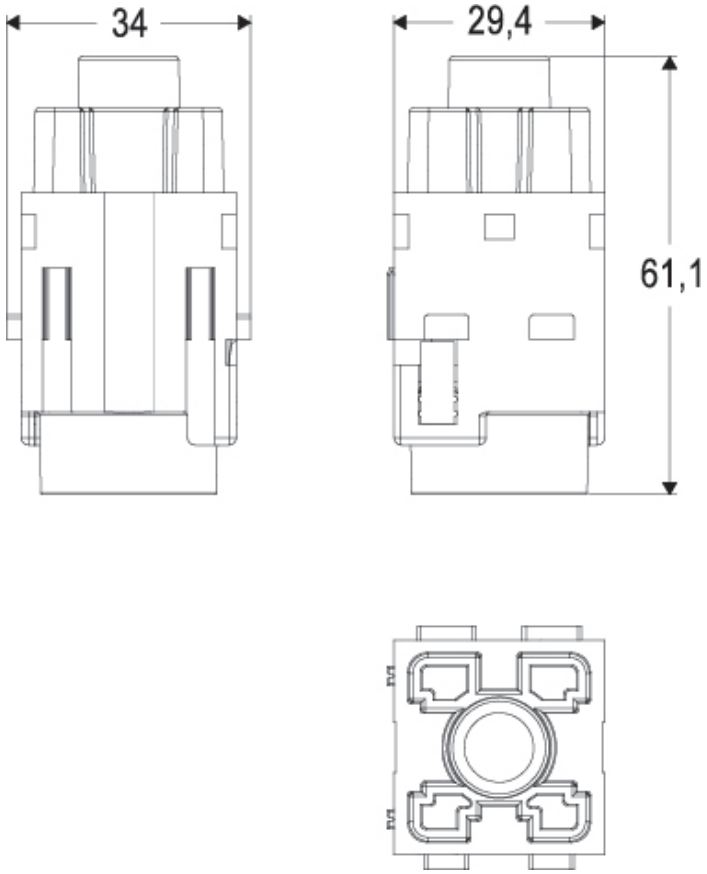

Hinweise

Standard module:
-in Kombination mit Standard-Kontakten, -Modulhalterahmen (CX...TF/M) und -Gehäusen (bis zu 500 Steckzyklen).

Die angegebenen Abmessungen in mm sind nicht verbindlich.
Technische Änderungen bleiben vorbehalten.