Artikelnummer

CTF 16 R

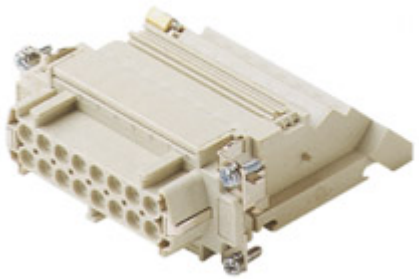

Buchseneinsatz, Gr.77.27, 16P+PE, Silber, Schraubanschluss, 16A, 400V, rechts

Produktbeschreibung	
Produkttyp	Kontakteinsatz
Baureihe	CT
Anschlussart	Schraubanschluss
Geschlecht	Buchse
Polzahl	16 polig + ⏚
Größe	Größe "77.27"
Spezifikationen	Montageseite rechts Mir eingebauter Klemmenreihe

Technische Daten	
Strom	16 A
Spannung	230 - 400 V
Bemessungs-Stoßspannung	4 kV
Verschmutzungsgrad	2
Spannung gemäß UL/CSA	600 V
Leiterquerschnitt	0,75 mm² - 2,50 mm²
AWG Querschnitt	18 - 14
Kontaktart	Versilbert
IP-Schutzart	Schutzart IP20 ohne Gehäuse, IP66/IP69 mit Gehäuse

Weitere technische Details	
Steckzyklen	≥ 500
Isolationswiderstand	≥ 10 GΩ
Kontaktwiderstand	≤ 4 mΩ
Gewicht	182,50 g
Betriebstemperatur (min., max.)	-40 °C ... +125 °C
Abisolierlänge	12 mm
Selbstverlöschungsgrad UL 94	V-0
Anzugsdrehmoment Schraube Hauptkontakte	M2,6: 0,4 Nm; 3,5 lb.in (0,5 x 3 mm)

Materialeigenschaften	
Hauptmaterial	Polycarbonat (PC)
Weitere Materialien	Kontakte: Kupferlegierung
Farbe	RAL 7032 kieselgrau
RoHs Konformität	Konform mit Ausnahme 6(c): Kupferlegierung mit einem Massenanteil von bis zu 4 % Blei
China RoHs - EFUP	50
REACH SVHC Substanzen	Ja Blei
SCIP Nummer	1a9c93ff-0445-4a16-81e3-1609ac5274d6

Zulassungen / Standards	
Bezugsnorm	EN 61984:2009-06
Zertifizierungen	CSA, CQC, DNV, BV, EAC
UL	ECBT2

Allgemeine Bestellinformationen	
EAN-Code 13	8015747040785
Klassifizierung ecl@ss	27440205
Klassifizierung ETIM	EC000438

Angaben zur Verpackung	
Gewicht der Verpackung	0,77 kg
Beschreibung der Verpackung	Karton
Verpackungsmenge	4 St.
EAN-Code 13 Verpackung	8015747040792
Länge der Unterverpackung	145,00 mm
Höhe der Unterverpackung	89,00 mm
Tiefe der Unterverpackung	90,00 mm
Gewicht der Unterverpackung	0,19 kg
Volumen der Unterverpackung	1,16 dm³
Beschreibung der Unterverpackung	Pack
Unterverpackungsmenge	1 St.
EAN-Code 13 Unterverpackung	8015747040808

Artikelnummer

CTF 16 R

Zeichnungen aus dem Katalog

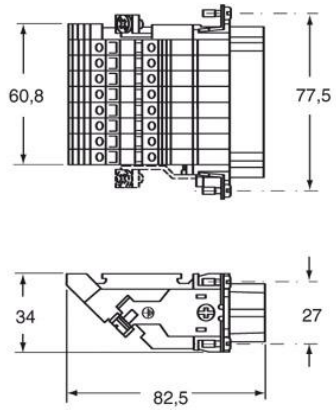

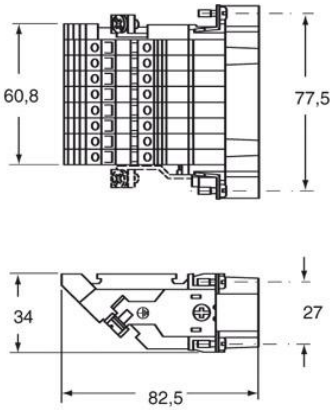

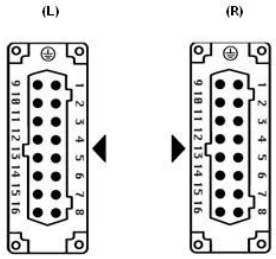

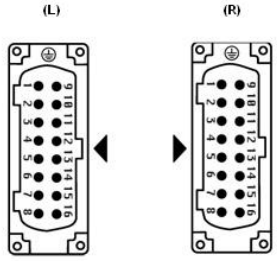

Hinweise

CTF/M 16 L/R

- Eigenschaften gemäß EN 61984:
16A 400V 4kV 2
- Steckkompatibel mit Kontakteinsätzen CNE, CCE, CSS, CSE, CSH.
- Die Einsätze können beide von vorn und hinten montiert werden
- Isolationswiderstand: > 10 GOhm
- Grenzwerte Umgebungstemperatur: -40 °C ... +125 °C
- Die Kontakteinsätze werden aus selbstverlöschendem Thermoplastharz UL94 V0 hergestellt
- Mechanische Lebensdauer: > 500 Zyklen
- Kontaktwiderstand: < 4 mOhm
- Abisolierlänge: 12 mm
- Anzugsmoment: 0,4 Nm,
- passende Gehäuse (nur für Anbaugehäuse): Größe 77.27:
C-TYPE IP65/IP66
C7 IP67 Bügel aus Edelstahl
V-TYPE IP65/IP66 Bügel aus Edelstahl
T-TYPE IP65 Kunststoff
JEI Bügel aus verzinktem Stahl
BIG Tüllengehäuse

W-Type für aggressive Umgebung
EMV

Die angegebenen Abmessungen in mm sind nicht verbindlich.
Technische Änderungen bleiben vorbehalten.

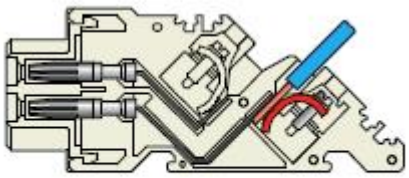

California Proposition 65 Information

WARNING

This product can expose you to lead and its compounds, known to the State of California to cause cancer and/or reproductive toxicity. For more information go to www.P65Warnings.ca.gov.

California Proposition 65 Information

WARNING

This product can expose you to lead and its compounds, known to the State of California to cause cancer and/or reproductive toxicity. For more information go to www.P65Warnings.ca.gov.