Artikelnummer

CSSM 06

Stifteinsatz, Gr.44.27, 6P+PE, Silber, 2x Zugfederanschluss, 16A, 500V

Produktbeschreibung	
Produkttyp	Kontakteinsatz
Baureihe	CSS
Anschlussart	Doppelter Käfigzugfederanschluss
Geschlecht	Stift
Polzahl	6 polig + ⏚
Größe	Größe "44.27"
Technische Daten	
Strom	16 A
Spannung	500 V
Bemessungs-Stoßspannung	6 kV
Verschmutzungsgrad	3
Spannung gemäß UL/CSA	600 V
Leiterquerschnitt	0,14 mm² - 2,50 mm²
AWG Querschnitt	26 - 14
Kontaktart	Versilbert
IP-Schutzart	Schutzart IP20 ohne Gehäuse, IP65/IP66/IP68/IP69 mit Gehäuse
Weitere technische Details	
Steckzyklen	≥ 500
Isolationswiderstand	≥ 10 GΩ
Kontaktwiderstand	≤ 3 mΩ
Gewicht	61,70 g
Betriebstemperatur (min., max.)	-40 °C ... +125 °C
Abisolierlänge	9...11 mm
Selbstverlöschungsgrad UL 94	V-0

Materialeigenschaften	
Hauptmaterial	Polycarbonat (PC)
Weitere Materialien	Kontakte: Kupferlegierung
Farbe	RAL 7032 kieselgrau
RoHs Konformität	Konform mit Ausnahme 6(c): Kupferlegierung mit einem Massenanteil von bis zu 4 % Blei
China RoHs - EFUP	50
REACH SVHC Substanzen	Ja Blei
SCIP Nummer	1a9c93ff-0445-4a16-81e3-1609ac5274d6
Zulassungen / Standards	
Bezugsnorm	EN 61984:2009-06
Zertifizierungen	CSA, CQC, DNV, BV, EAC
UL	ECBT2
Allgemeine Bestellinformationen	
EAN-Code 13	8015747115797
Klassifizierung ecl@ss	27440205
Klassifizierung ETIM	EC000438
Angaben zur Verpackung	
Länge der Verpackung	240,00 mm
Höhe der Verpackung	220,00 mm
Tiefe der Verpackung	210,00 mm
Gewicht der Verpackung	4,02 kg
Volumen der Verpackung	11,09 dm³
Beschreibung der Verpackung	Karton
Verpackungsmenge	60 St.
EAN-Code 13 Verpackung	8015747215671
Länge der Unterverpackung	197,00 mm
Höhe der Unterverpackung	44,00 mm
Tiefe der Unterverpackung	113,00 mm
Gewicht der Unterverpackung	0,67 kg
Volumen der Unterverpackung	0,98 dm³
Beschreibung der Unterverpackung	Schachtel
Unterverpackungsmenge	10 St.
EAN-Code 13 Unterverpackung	8015747115865

Artikelnummer

CSSM 06

Zeichnungen aus dem Katalog

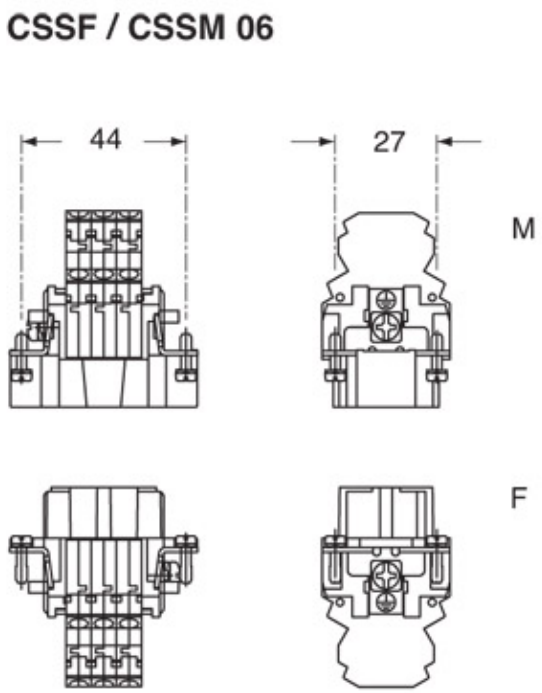

Zeichnungen aus dem Katalog

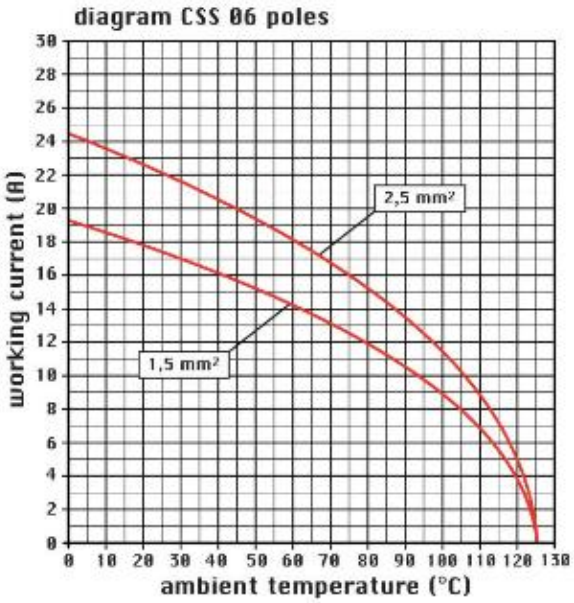

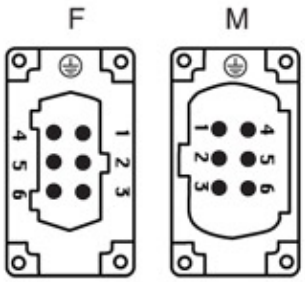

Hinweise

CSSF/M 06

- Steckkompatibel mit Kontakteinsätzen CNE, CSE, CCE, CTE, CTSE, CSH

- Eigenschaften gemäß EN 61984:
16A 500V 6kV 3
16A 400/690V 6kV 2
- Nennspannung gemäß UL/CSA: 600V
- Isolationswiderstand: > 10 GOhm
- Grenzwerte Umgebungstemperatur: -40 °C ... +125 °C
- Die Kontakteinsätze werden aus selbstverlöschendem Thermoplastharz UL94 V0 hergestellt
- Mechanische Lebensdauer: > 500 Zyklen

- Kontaktwiderstand: < 3 mOhm
- passende Gehäuse:Größe "44.27":
C-TYPE IP65/IP66
C7 IP67 Bügel aus Edelstahl
V-TYPE IP65/IP66 Bügel aus Edelstahl
T-TYPE IP65 Kunststoff
JEI Bügel aus verzinktem Stahl
BIG Tüllengehäuse
W-Type für aggressive Umgebung
EMV
Y mit Zentralbügel
IP68
- Montagesystem für den Schaltschrankeinbau: Seite: COB

Die angegebenen Abmessungen in mm sind nicht verbindlich.
Technische Änderungen bleiben vorbehalten.

- Kontakteinsätze für Leiterquerschnitte:
0,14 – 2,5 mm2 - AWG 26 – 14
- Abisolierlänge: 9...11 mm

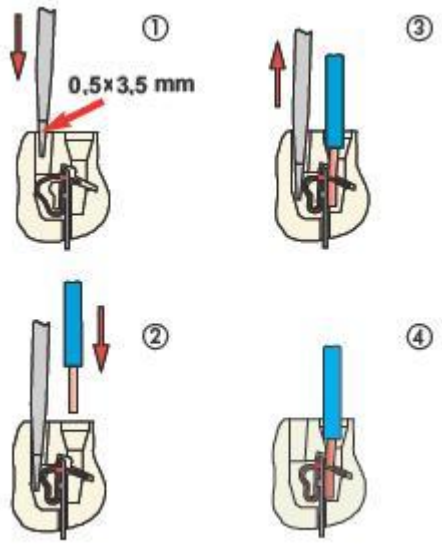

California Proposition 65 Information

WARNING

This product can expose you to lead and its compounds, known to the State of California to cause cancer and/or reproductive toxicity. For more information go to www.P65Warnings.ca.gov.