Artikelnummer

CSSF 16 N

Buchseneinsatz, 16P+PE, Silber, 2x Zugfederanschluss, 16A, 500V, für Gr.77.62 Nr.17-32

Produktbeschreibung	
Produkttyp	Kontakteinsatz
Baureihe	CSS
Anschlussart	Doppelter Käfigzugfederanschluss
Geschlecht	Buchse
Polzahl	32 polig + ⏚
Größe	Größe "77.62"
Technische Daten	
Strom	16 A
Spannung	500 V
Bemessungs-Stoßspannung	6 kV
Verschmutzungsgrad	3
Spannung gemäß UL/CSA	600 V
Leiterquerschnitt	0,14 mm² - 2,50 mm²
AWG Querschnitt	26 - 14
Kontaktart	Versilbert
Kontaktummerierung	17-32
IP-Schutzart	IP20 ohne Gehäuse, IP66/67 mit Gehäuse
Weitere technische Details	
Steckzyklen	≥ 500
Isolationswiderstand	≥ 10 GΩ
Kontaktwiderstand	≤ 3 mΩ
Gewicht	126,00 g
Betriebstemperatur (min., max.)	-40 °C ... +125 °C
Abisolierlänge	9...11 mm
Selbstverlöschungsgrad UL 94	V-0

Materialeigenschaften	
Hauptmaterial	Polycarbonat (PC)
Weitere Materialien	Kontakte: Kupferlegierung
Farbe	RAL 7032 kieselgrau
RoHs Konformität	Konform mit Ausnahme 6(c): Kupferlegierung mit einem Massenanteil von bis zu 4 % Blei
China RoHs - EFUP	50
REACH SVHC Substanzen	Ja Blei
SCIP Nummer	1a9c93ff-0445-4a16-81e3-1609ac5274d6
Zulassungen / Standards	
Bezugsnorm	EN 61984:2009-06
Zertifizierungen	CSA, CQC, DNV, BV, EAC
UL	ECBT2
Allgemeine Bestellinformationen	
EAN-Code 13	8015747129053
Klassifizierung ecl@ss	27440205
Klassifizierung ETIM	EC000438
Angaben zur Verpackung	
Länge der Verpackung	240,00 mm
Höhe der Verpackung	220,00 mm
Tiefe der Verpackung	210,00 mm
Gewicht der Verpackung	4,10 kg
Volumen der Verpackung	11,09 dm³
Beschreibung der Verpackung	Karton
Verpackungsmenge	30 St.
EAN-Code 13 Verpackung	8015747215657
Länge der Unterverpackung	197,00 mm
Höhe der Unterverpackung	44,00 mm
Tiefe der Unterverpackung	113,00 mm
Gewicht der Unterverpackung	0,68 kg
Volumen der Unterverpackung	0,98 dm³
Beschreibung der Unterverpackung	Schachtel
Unterverpackungsmenge	5 St.
EAN-Code 13 Unterverpackung	8015747129091

Artikelnummer

CSSF 16 N

Zeichnungen aus dem Katalog

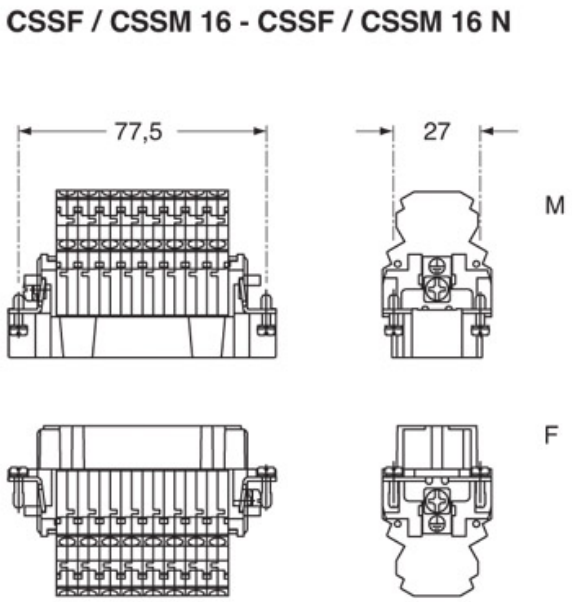

Zeichnungen aus dem Katalog

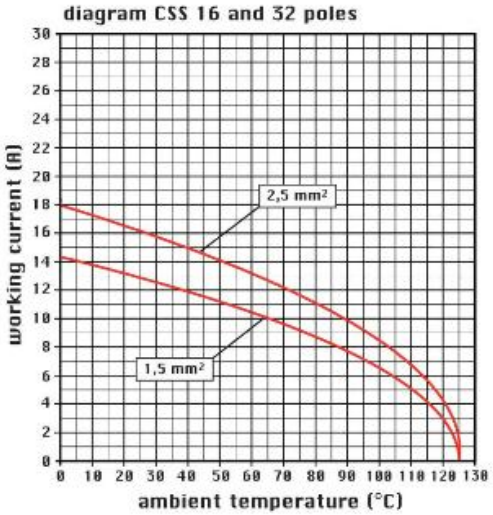

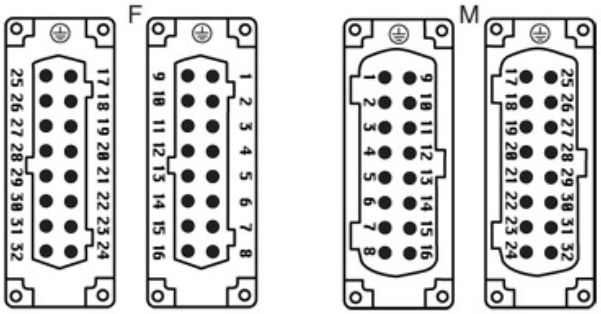

Hinweise

CSSF/M 16 N

- Steckkompatibel mit Kontakteinsätzen CNE, CSE, CCE, CTE, CTSE, CSH

- Eigenschaften gemäß EN 61984:
16A 500V 6kV 3
16A 400/690V 6kV 2
- Nennspannung gemäß UL/CSA: 600V
- Isolationswiderstand: > 10 GOhm
- Grenzwerte Umgebungstemperatur: -40 °C ... +125 °C
- Die Kontakteinsätze werden aus selbstverlöschendem Thermoplastharz UL94 V0 hergestellt
- Mechanische Lebensdauer: > 500 Zyklen
- Kontaktwiderstand: < 3 mOhm
- passende Gehäuse:Größe "77.62":
C-TYPE IP65/IP66
W-Type für aggressive Umgebung

Die angegebenen Abmessungen in mm sind nicht verbindlich.
Technische Änderungen bleiben vorbehalten.

- Kontakteinsätze für Leiterquerschnitte:
0,14 – 2,5 mm2 - AWG 26 – 14
- Abisolierlänge: 9...11 mm

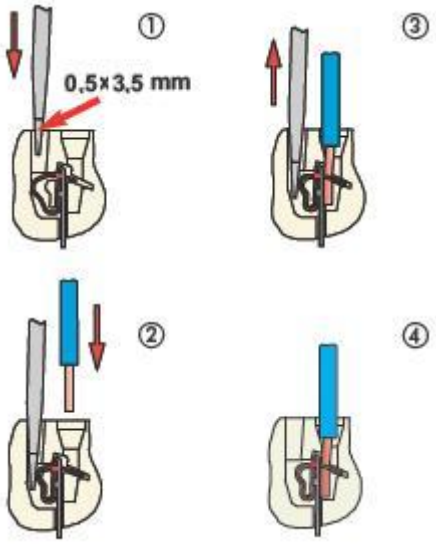

California Proposition 65 Information

WARNING

This product can expose you to lead and its compounds, known to the State of California to cause cancer and/or reproductive toxicity. For more information go to www.P65Warnings.ca.gov.