Artikelnummer

CR 08 EMC

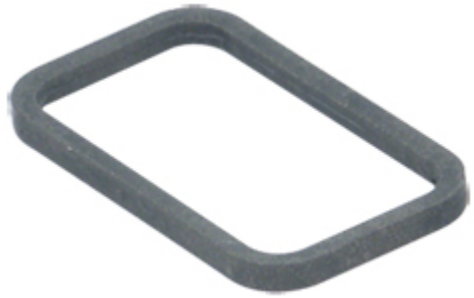

Dichtung, für Stifteinsatz CQM 08 und CQM 04/2, Ausführung EMV

Produktbeschreibung	
Produkttyp	Dichtung
Spezifikationen	EMV Leitfähig Für Stifteisätze CQ
Weitere technische Details	
Gewicht	1,50 g

Allgemeine Bestellinformationen	
EAN-Code 13	8015747089173
Klassifizierung ecl@ss	27449290
Klassifizierung ETIM	EC002943
Angaben zur Verpackung	
Beschreibung der Unterverpackung	Beutel
Unterverpackungsmenge	5 St.
EAN-Code 13 Unterverpackung	8015747094931

Artikelnummer

CR 08 EMC

Zeichnungen aus dem Katalog

CR 08 EMC

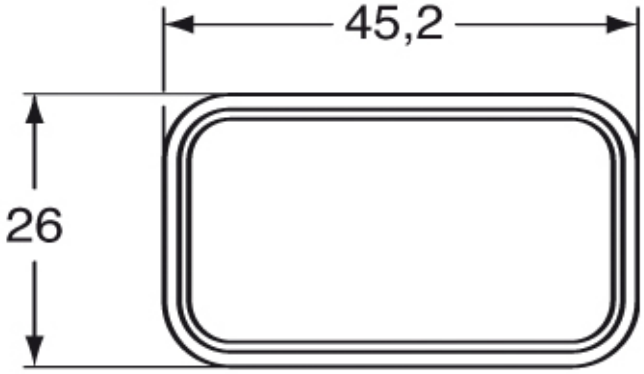

Hinweise

Die angegebenen Abmessungen in mm sind nicht verbindlich.
Technische Änderungen bleiben vorbehalten.