Artikelnummer

CR 06 SC

Haltebügel, Gr.44.27, Stahl verzinkt, für PE- und GND-Anschluss, kein MIXO

Produktbeschreibung	
Produkttyp	Zugentlastungsbügel
Größe	Größe "44.27"
Spezifikationen	Für Einsätze, zum Anschluss mehrerer geschirmter Leiter Aus verzinktem Stahl
Weitere technische Details	
Gewicht	15,00 g

Allgemeine Bestellinformationen	
EAN-Code 13	8015747149112
Klassifizierung ecl@ss	27449290
Klassifizierung ETIM	EC002943
Angaben zur Verpackung	
Gewicht der Unterverpackung	0,02 kg
Beschreibung der Unterverpackung	Beutel
Unterverpackungsmenge	1 St.
EAN-Code 13 Unterverpackung	8015747166973

Artikelnummer

CR 06 SC

Zeichnungen aus dem Katalog

CR...SC

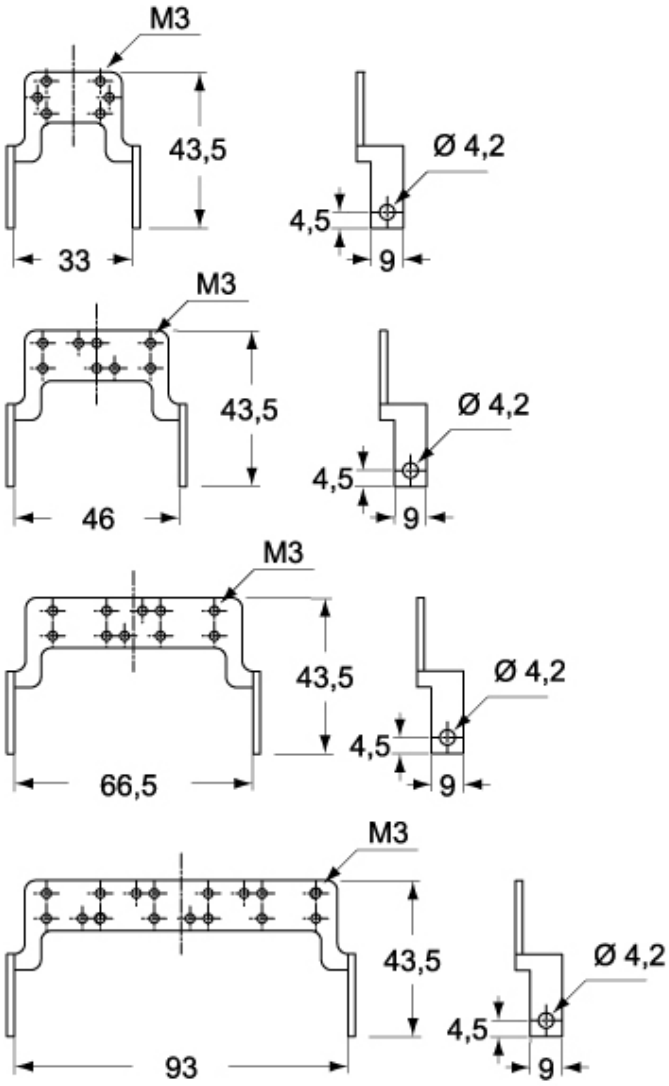

CR...CA

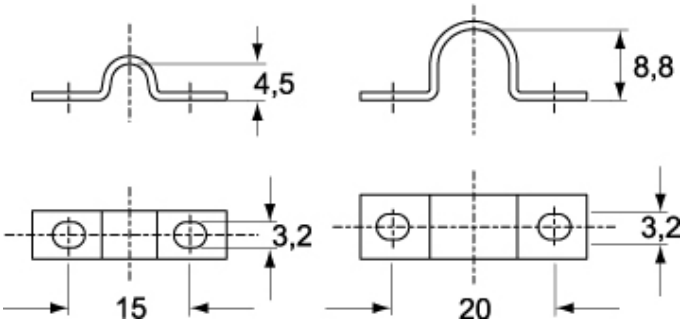

Hinweise

Die angegebenen Abmessungen in mm sind nicht verbindlich.
Technische Änderungen bleiben vorbehalten.