Artikelnummer

CQEYF 46

Buchseneinsatz, Gr.104.27, 46P+PE, AXYR® push-in Anschluss, 16A, 500V

Produktbeschreibung	
Produkttyp	Kontakteinsatz
Baureihe	CQEY
Anschlussart	04CY
Geschlecht	Buchse
Polzahl	46 polig + ⏚
Größe	Größe 104.27

Technische Daten	
Strom	16 A
Spannung	500 V
Bemessungs-Stoßspannung	6 kV
Verschmutzungsgrad	3
Spannung gemäß UL/CSA	600 V
Kontaktart	Versilbert
IP-Schutzart	Schutzart IP20 ohne Gehäuse, IP65/IP66/IP68/IP69 mit Gehäuse

Weitere technische Details	
Eigenschaften gemäß EN 61984	16A 500V 6 kV 3
Steckzyklen	≥ 500
Isolationswiderstand	≥ 10 GΩ
Kontaktwiderstand	≤ 3 mΩ
Gewicht	0,33 g
Betriebstemperatur (min., max.)	-40 °C ... +125 °C
Abisolierlänge	9...11 mm
Selbstverlöschungsgrad UL 94	V-0

Materialeigenschaften	
Hauptmaterial	Polycarbonat (PC)
Weitere Materialien	Kontakte: Kupferlegierung
Farbe	RAL 7032 grey
RoHs Konformität	Konform mit Ausnahme 6(c): Kupferlegierung mit einem Massenanteil von bis zu 4 % Blei
China RoHs - EFUP	50
REACH SVHC Substanzen	Yes Lead

Allgemeine Bestellinformationen	
EAN-Code 13	8015747292429
Klassifizierung ecl@ss	27440205
Klassifizierung ETIM	EC000438

Angaben zur Verpackung	
Länge der Verpackung	270,00 mm
Höhe der Verpackung	75,00 mm
Tiefe der Verpackung	180,00 mm
Volumen der Verpackung	3,65 dm³
Beschreibung der Verpackung	Karton
Verpackungsmenge	30 St.
EAN-Code 13 Verpackung	8015747292436
Beschreibung der Unterverpackung	Beutel
Unterverpackungsmenge	1 St.
EAN-Code 13 Unterverpackung	8015747293679

Artikelnummer

CQEYF 46

Zeichnungen aus dem Katalog

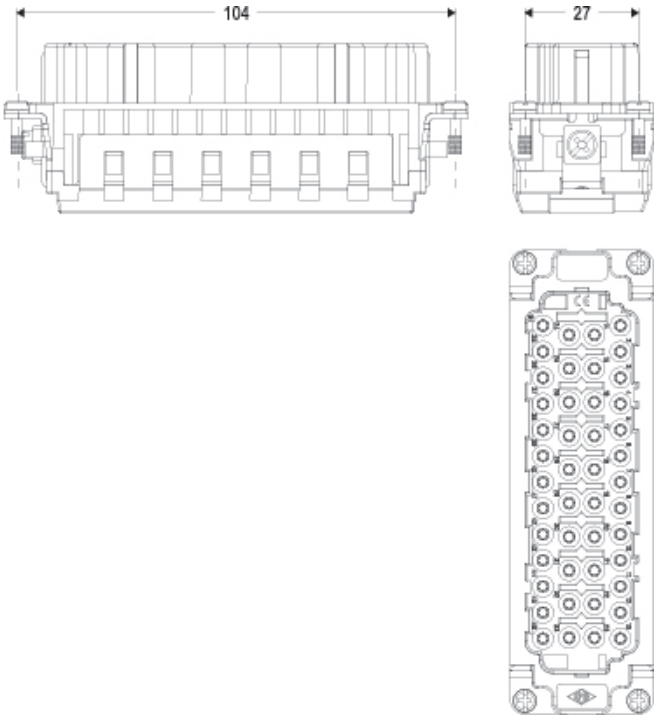

Derating curves

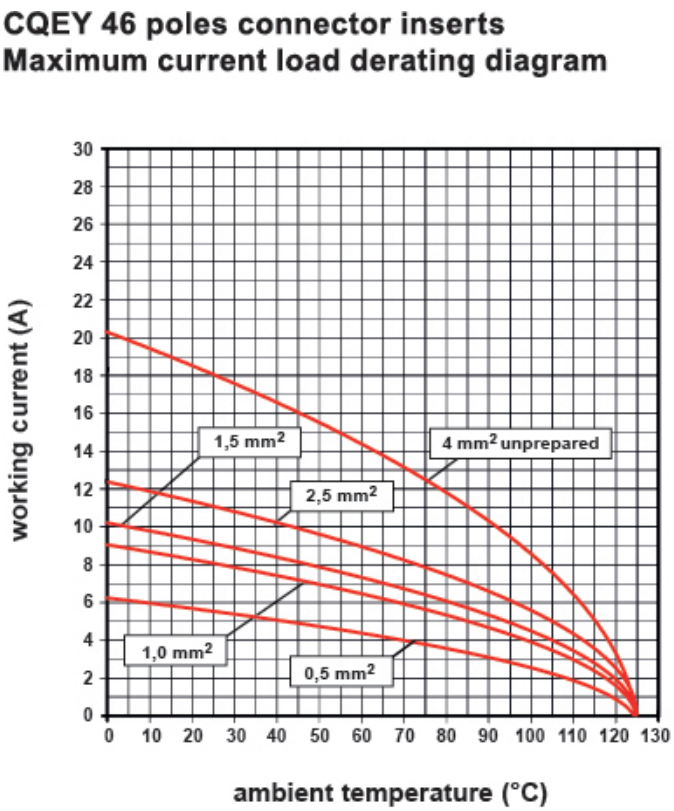

Hinweise

AVAILABLE FROM: SEPTEMBER 2023

Die angegebenen Abmessungen in mm sind nicht verbindlich.
Technische Änderungen bleiben vorbehalten.

Kontakteinsätze für Leiter mit den folgenden Querschnittsbereichen:
0,25 - 4 mm2 (24 - 12 AWG)
nutzbarer Leiterquerschnitt mit Aderendhülse:
0,25 - 2,5 mm2 (24 - 14 AWG)

AXYR® Mixo Kontakteinsätze für Leiter mit den folgenden Querschnittsbereichen:
- 6P-8P
0,25 - 4 mm2 (24 - 12 AWG)
nutzbarer Leiterquerschnitt mit Aderendhülse:
0,25 - 2,5 mm2 (24 - 14 AWG)

- 12P
0,14 - 2,5 mm2 (26 - 14 AWG)
nutzbarer Leiterquerschnitt mit Aderendhülse:
0,14 - 1,5 mm2 (26 - 16 AWG)