Artikelnummer

# CQEF 46 N

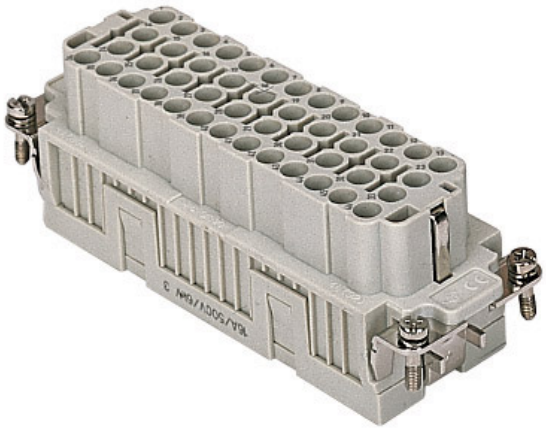

Buchseneinsatz, 46P+PE, Crimpanschluss, 16A, 500V, für Gr.104.62 Nr.47-92

| | |
|---|---|
| **Produktbeschreibung** | |
| **Produkttyp** | Kontakteinsatz |
| **Baureihe** | CQE |
| **Anschlussart** | Crimpanschluss |
| **Geschlecht** | Buchse |
| **Polzahl** | 92 polig + ⏚ |
| **Größe** | Größe "104.62" |
| **Technische Daten** | |
| **Strom** | 16 A |
| **Spannung** | 500 V |
| **Bemessungs-Stoßspannung** | 6 kV |
| **Verschmutzungsgrad** | 3 |
| **Spannung gemäß UL/CSA** | 600 V |
| **Kontaktummerierung** | 47-92 |
| **IP-Schutzart** | IP20 ohne Gehäuse, IP66/67 mit Gehäuse |
| **Weitere technische Details** | |
| **Steckzyklen** | ≥ 500 |
| **Isolationswiderstand** | ≥ 10 GΩ |
| **Kontaktwiderstand** | ≤ 1 mΩ |
| **Gewicht** | 88,00 g |
| **Betriebstemperatur (min., max.)** | -40 °C ... +125 °C |
| **Selbstverlöschungsgrad UL 94** | V-0 |

| | |
|---|---|
| **Materialeigenschaften** | |
| **Hauptmaterial** | Polycarbonat (PC) |
| **Farbe** | RAL 7032 kieselgrau |
| **RoHs Konformität** | Konform |
| **China RoHs - EFUP** | E |
| **REACH SVHC Substanzen** | Nein |
| **Zulassungen / Standards** | |
| **Bezugsnorm** | EN 61984:2009-06 |
| **Zertifizierungen** | CSA, CQC, DNV, BV, EAC |
| **UL** | ECBT2 |
| **c UL** | ECBT8 |
| **Allgemeine Bestellinformationen** | |
| **EAN-Code 13** | 8015747037143 |
| **Klassifizierung ecl@ss** | 27440205 |
| **Klassifizierung ETIM** | EC000438 |
| **Angaben zur Verpackung** | |
| **Länge der Unterverpackung** | 113,00 mm |
| **Höhe der Unterverpackung** | 36,00 mm |
| **Tiefe der Unterverpackung** | 180,00 mm |
| **Gewicht der Unterverpackung** | 0,44 kg |
| **Volumen der Unterverpackung** | 0,73 dm³ |
| **Beschreibung der Unterverpackung** | Schachtel |
| **Unterverpackungsmenge** | 5 St. |
| **EAN-Code 13 Unterverpackung** | 8015747037150 |

Artikelnummer

# CQEF 46 N

## Zeichnungen aus dem Katalog

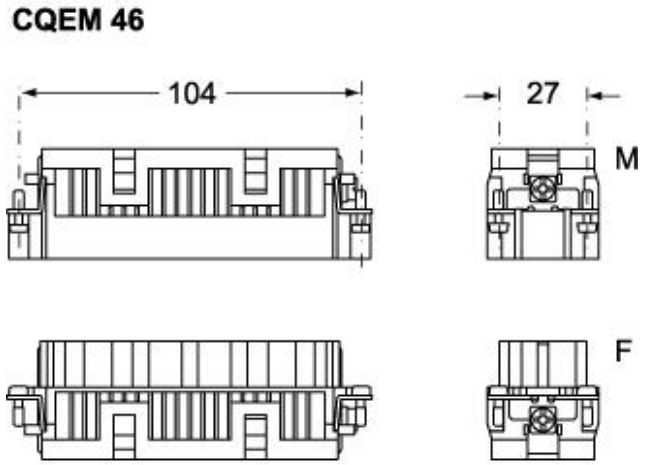


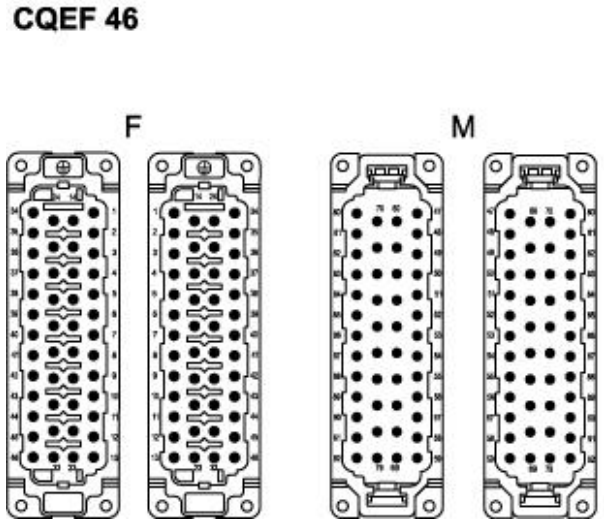


## Zeichnungen aus dem Katalog

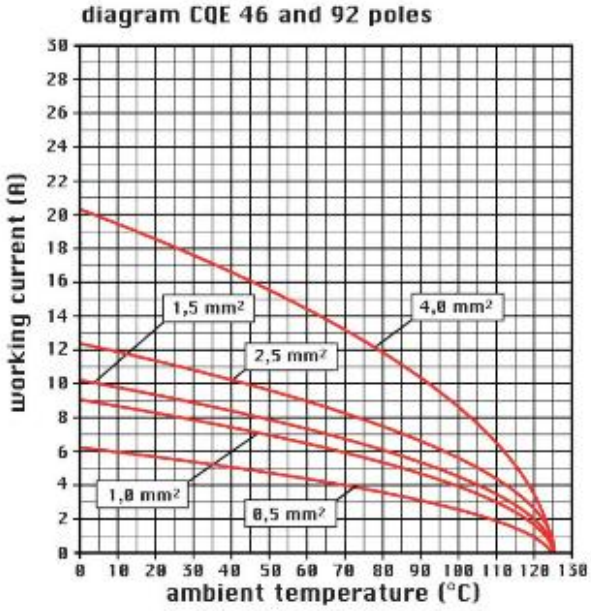


## Hinweise

CQEF/M 46 N:
- Eigenschaften gemäß EN 61984:
(16A 500V 6kV 3)
(16A 830V 8kV 2)
- Nennspannung gemäß UL/CSA: 600V
- Isolationswiderstand: > 10 GOhm
- Grenzwerte Umgebungstemperatur: -40 °C ... +125 °C
- Die Kontakteinsätze werden aus selbstverlöschendem Thermoplastharz UL94 V0 hergestellt
- Mechanische Lebensdauer: > 500 Zyklen
- Kontaktwiderstand: < 1 mOhm
- Für das Crimpen der Kontakte siehe Kapitel Crimpwerkzeuge (Kontakte 16A Serie CCF, CCM und CC...AN).
- passende Gehäuse:Größe "104.62":
C-TYPE IP65/IP66
C7 IP67 Bügel aus Edelstahl
V-TYPE IP65/IP66 Bügel aus Edelstahl
T-TYPE IP65 Kunststoff
JEI Bügel aus verzinktem Stahl
BIG Tüllengehäuse
W-Type für aggressive Umgebung
EMV
Y mit Zentralbügel
IP68
Montagesystem für den Schaltschrankeinbau: Seite:COB

Die angegebenen Abmessungen in mm sind nicht verbindlich.
Technische Änderungen bleiben vorbehalten.

**California Proposition 65 Information**

**WARNING**

This product can expose you to nickel compounds, known to the State of California to cause cancer and/or reproductive toxicity. For more information go to www.P65Warnings.ca.gov.