Artikelnummer

CMV 16

Tüllengehäuse, Gr.104.27, 830V Alu, 4 Bolzen, 1xPg 21 gerade

Produktbeschreibung	
Produkttyp	Tüllengehäuse
Baureihe	830V
Verschlusssystem	Mit 4 Bolzen
Größe	Größe "104.27"
Kabelausgang	Gerader Kabelausgang Pg 21
Technische Daten	
IP-Schutzart	IP65 / IP66 / IP69
Weitere technische Details	
Gewicht	173,00 g
Betriebstemperatur (min., max.)	-40°C...+125°C

Materialeigenschaften	
Farbe	RAL 7040 fenstergrau
RoHs Konformität	Konform
China RoHs - EFUP	E
REACH SVHC Substanzen	Nein
Zulassungen / Standards	
Zertifizierungen	DNV, BV
UL	ECBT2
c UL	ECBT8
Allgemeine Bestellinformationen	
EAN-Code 13	8015747031912
Angaben zur Verpackung	
Gewicht der Unterverpackung	0,87 kg
Beschreibung der Unterverpackung	Pack
Unterverpackungsmenge	5 St.
EAN-Code 13 Unterverpackung	8015747031929

Artikelnummer

CMV 16

Zeichnungen aus dem Katalog

CMO [CMAO] CMV (CMAV) - MMO [MMAO] MMV (MMAV)

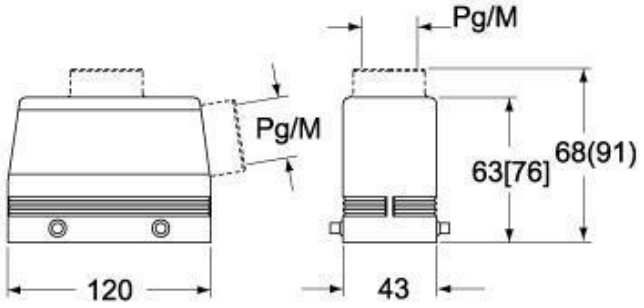

CMV G (CMAV G) - MMV G (MMAV G) - [MMFV G]

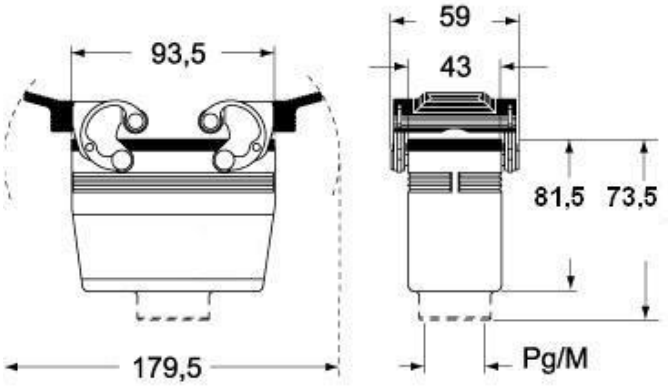

Hinweise

Die angegebenen Abmessungen in mm sind nicht verbindlich.
Technische Änderungen bleiben vorbehalten.