Artikelnummer

CMO 16

Tüllengehäuse, Gr.104.27, 830V Alu, 4 Bolzen, 1xPg 21 seitlich

Produktbeschreibung	
Produkttyp	Tüllengehäuse
Baureihe	830V
Verschlusssystem	Mit 4 Bolzen
Größe	Größe "104.27"
Kabelausgang	Seitlicher Kabelausgang Pg 21
Technische Daten	
IP-Schutzart	IP65 / IP66 / IP69
Weitere technische Details	
Gewicht	193,00 g
Betriebstemperatur (min., max.)	-40°C...+125°C

Materialeigenschaften	
Farbe	RAL 7040 fenstergrau
RoHs Konformität	Konform
China RoHs - EFUP	E
REACH SVHC Substanzen	Nein
Zulassungen / Standards	
Zertifizierungen	DNV, BV
UL	ECBT2
c UL	ECBT8
Allgemeine Bestellinformationen	
EAN-Code 13	8015747031158
Angaben zur Verpackung	
Länge der Verpackung	255,00 mm
Höhe der Verpackung	150,00 mm
Tiefe der Verpackung	180,00 mm
Gewicht der Verpackung	2,14 kg
Volumen der Verpackung	6,89 dm³
Beschreibung der Verpackung	Karton
Verpackungsmenge	10 St.
EAN-Code 13 Verpackung	8015747233828
Gewicht der Unterverpackung	1,07 kg
Beschreibung der Unterverpackung	Karton
Unterverpackungsmenge	5 St.
EAN-Code 13 Unterverpackung	8015747031165

Artikelnummer

CMO 16

Zeichnungen aus dem Katalog

CMO [CMAO] CMV (CMAV) - MMO [MMAO] MMV (MMAV)

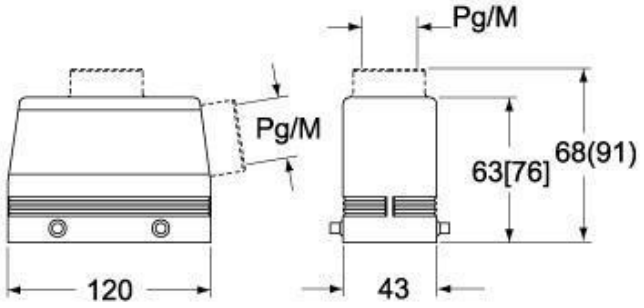

CMV G (CMAV G) - MMV G (MMAV G) - [MMFV G]

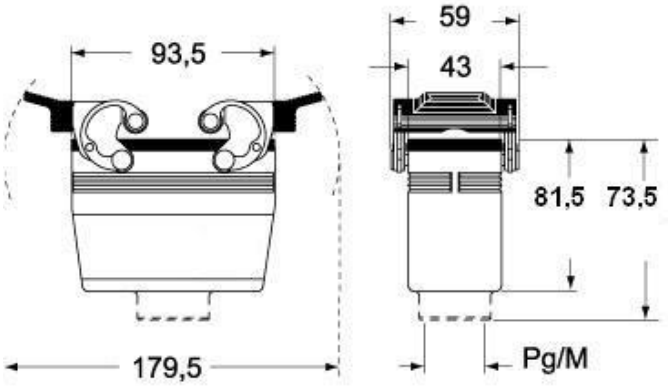

Hinweise

Die angegebenen Abmessungen in mm sind nicht verbindlich.
Technische Änderungen bleiben vorbehalten.