Artikelnummer

CMI 03 CP

Anbaugehäuse, Gr.57.27, 830V Alu, 4 Bolzen, Deckel Kunststoff

Produktbeschreibung	
Produkttyp	Anbaugehäuse
Baureihe	830V
Verschlusssystem	Mit 4 Bolzen
Größe	Größe "57.27"
Kabelausgang	Ohne Kabelausgang
Spezifikationen	Mit Kunststoff-Klappdeckel
Technische Daten	
IP-Schutzart	IP65
Weitere technische Details	
Gewicht	104,00 g
Betriebstemperatur (min., max.)	-40°C...+125°C

Materialeigenschaften	
Farbe	RAL 7040 fenstergrau
RoHs Konformität	Konform
China RoHs - EFUP	E
REACH SVHC Substanzen	Nein
Zulassungen / Standards	
Zertifizierungen	DNV, BV
UL	ECBT2
c UL	ECBT8
Allgemeine Bestellinformationen	
EAN-Code 13	8015747030540
Angaben zur Verpackung	
Gewicht der Unterverpackung	0,52 kg
Beschreibung der Unterverpackung	Pack
Unterverpackungsmenge	5 St.
EAN-Code 13 Unterverpackung	8015747104944

Artikelnummer

CMI 03 CP

Zeichnungen aus dem Katalog

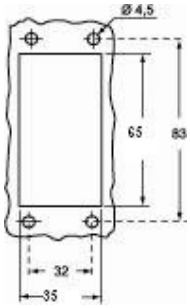

Zeichnungen aus dem Katalog

CMI

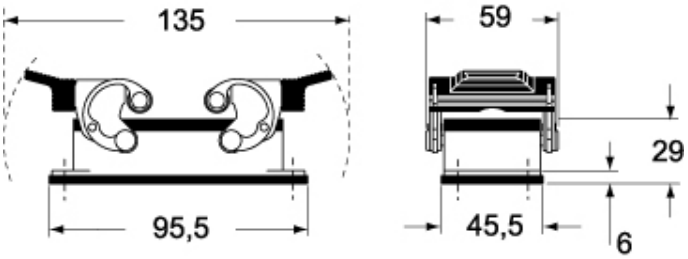

CMI CS/CP

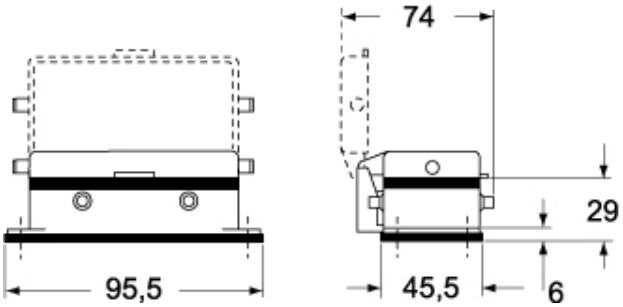

Hinweise

Die angegebenen Abmessungen in mm sind nicht verbindlich.
Technische Änderungen bleiben vorbehalten.