Artikelnummer

CMAF 16.29

Tüllengehäuse, hoch, Gr.104.27, 830V Alu, 4 Bolzen, 1xPg 29 vorne

Produktbeschreibung	
Produkttyp	Tüllengehäuse
Baureihe	830V
Verschlusssystem	Mit 4 Bolzen
Größe	Größe "104.27"
Kabelausgang	Kabelausgang vorne mit Gewindestutzen Pg 29
Spezifikationen	Hoch
Technische Daten	
IP-Schutzart	IP65 / IP66 / IP69
Weitere technische Details	
Gewicht	270,00 g
Betriebstemperatur (min., max.)	-40°C...+125°C

Materialeigenschaften	
Farbe	RAL 7040 fenstergrau
RoHs Konformität	Konform mit Ausnahme 6(c): Kupferlegierung mit einem Massenanteil von bis zu 4 % Blei
China RoHs - EFUP	50
REACH SVHC Substanzen	Ja Blei
SCIP Nummer	15deaf78-e939-4401-a0b0-e2228ca32a03
Zulassungen / Standards	
Zertifizierungen	DNV, BV
UL	ECBT2
c UL	ECBT8
Allgemeine Bestellinformationen	
EAN-Code 13	8015747028622
Angaben zur Verpackung	
Gewicht der Unterverpackung	0,27 kg
Beschreibung der Unterverpackung	Pack
Unterverpackungsmenge	1 St.
EAN-Code 13 Unterverpackung	8015747112598

Artikelnummer

CMAF 16.29

Zeichnungen aus dem Katalog

CMO [CMAO] CMV (CMAV) - MMO [MMAO] MMV (MMAV)

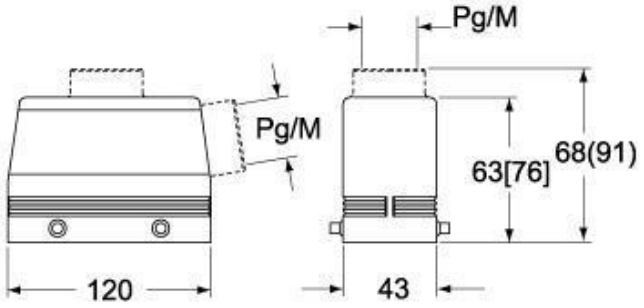

CMV G (CMAV G) - MMV G (MMAV G) - [MMFV G]

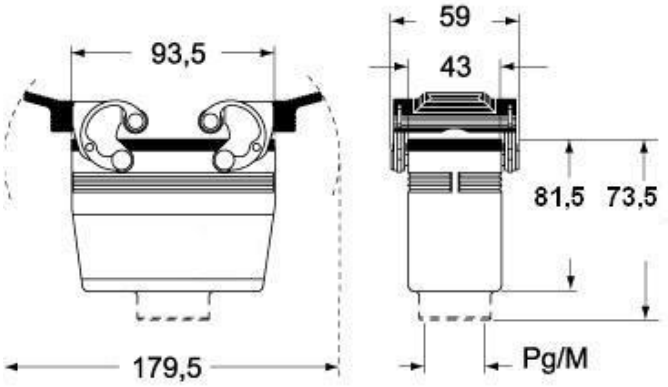

Hinweise

Die angegebenen Abmessungen in mm sind nicht verbindlich.
Technische Änderungen bleiben vorbehalten.