Artikelnummer

CKAS 03 IA4

Anbaugehäuse, gewinkelt, Gr.21.21, EMV Zink, 1 starrer Bügel Stahl, große Kabeldurchführung

Produktbeschreibung	
Produkttyp	Gewinkelte Anbaugehäuse
Baureihe	EMC
Verschlusssystem	Mit 1 Bügel
Größe	Größe "21.21"
Kabelausgang	Ohne Kabelausgang
Spezifikationen	Befestigung mit 4 Schrauben
Technische Daten	
IP-Schutzart	IP44 - IP66 / IP67 / IP69 mit CKR 65 (D)
Weitere technische Details	
Gewicht	97,00 g
Betriebstemperatur (min., max.)	-40°C...+125°C

Materialeigenschaften	
Hauptmaterial	Zink-Druckguss
Farbe	RAL 7040 fenstergrau
RoHs Konformität	Konform
China RoHs - EFUP	E
REACH SVHC Substanzen	Nein
Zulassungen / Standards	
Zertifizierungen	DNV, BV
UL	ECBT2
c UL	ECBT8
Allgemeine Bestellinformationen	
EAN-Code 13	8015747259811
Klassifizierung ecl@ss	27440202
Klassifizierung ETIM	EC000437
Angaben zur Verpackung	
Gewicht der Verpackung	9,76 kg
Volumen der Verpackung	6,89 dm³
Beschreibung der Verpackung	Karton
Verpackungsmenge	100 St.
EAN-Code 13 Verpackung	8015747262774
Länge der Unterverpackung	210,00 mm
Höhe der Unterverpackung	40,00 mm
Tiefe der Unterverpackung	175,00 mm
Gewicht der Unterverpackung	0,98 kg
Volumen der Unterverpackung	1,47 dm³
Beschreibung der Unterverpackung	Karton
Unterverpackungsmenge	10 St.
EAN-Code 13 Unterverpackung	8015747262781

Artikelnummer

CKAS 03 IA4

Zeichnungen aus dem Katalog

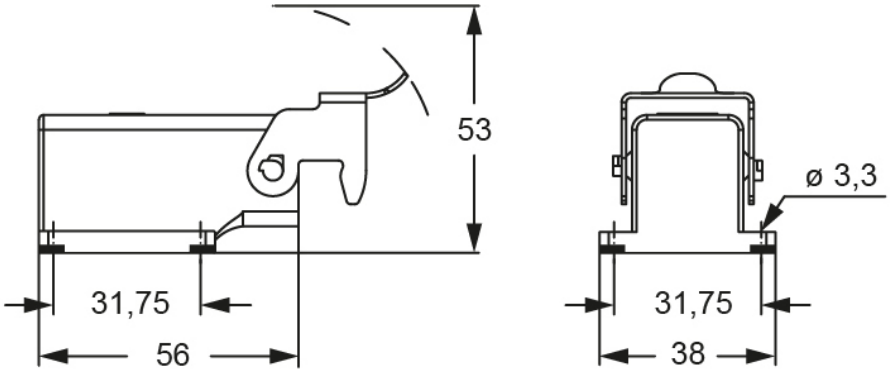

Zeichnungen aus dem Katalog

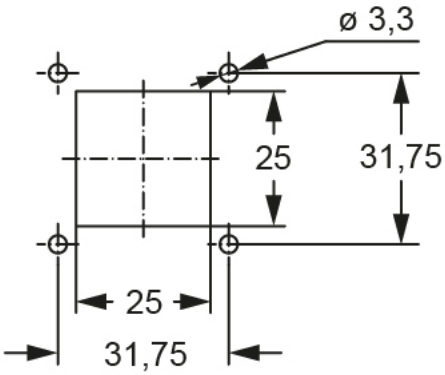

Hinweise

Die angegebenen Abmessungen in mm sind nicht verbindlich.
Technische Änderungen bleiben vorbehalten.