Artikelnummer

CKAG 03 VA

Tüllengehäuse, gewinkelt, Gr.21.21, Zink, 2 Bolzen, 1xPg 11 seitlich, Dichtung

Produktbeschreibung	
Produkttyp	Tüllengehäuse
Baureihe	CKA
Verschlusssystem	Mit 2 Bolzen
Größe	Größe "21.21"
Kabelausgang	Seitlicher Kabelausgang Pg 11
Spezifikationen	Mit Dichtung
Technische Daten	
IP-Schutzart	IP65
Weitere technische Details	
Gewicht	62,00 g
Betriebstemperatur (min., max.)	-40°C...+125°C

Materialeigenschaften	
Hauptmaterial	Zink-Druckguss
Farbe	RAL 7040 fenstergrau
RoHs Konformität	Konform
China RoHs - EFUP	E
REACH SVHC Substanzen	Nein
Zulassungen / Standards	
UL	ECBT2
c UL	ECBT8
Allgemeine Bestellinformationen	
EAN-Code 13	8015747123013
Angaben zur Verpackung	
Länge der Verpackung	330,00 mm
Höhe der Verpackung	230,00 mm
Tiefe der Verpackung	205,00 mm
Gewicht der Verpackung	6,90 kg
Volumen der Verpackung	15,56 dm³
Beschreibung der Verpackung	Karton
Verpackungsmenge	100 St.
EAN-Code 13 Verpackung	8015747123044
Länge der Unterverpackung	185,00 mm
Höhe der Unterverpackung	40,00 mm
Tiefe der Unterverpackung	155,00 mm
Gewicht der Unterverpackung	0,69 kg
Volumen der Unterverpackung	1,15 dm³
Beschreibung der Unterverpackung	Karton
Unterverpackungsmenge	10 St.
EAN-Code 13 Unterverpackung	8015747123051

Artikelnummer

CKAG 03 VA

Zeichnungen aus dem Katalog

CKAG V MKAG V

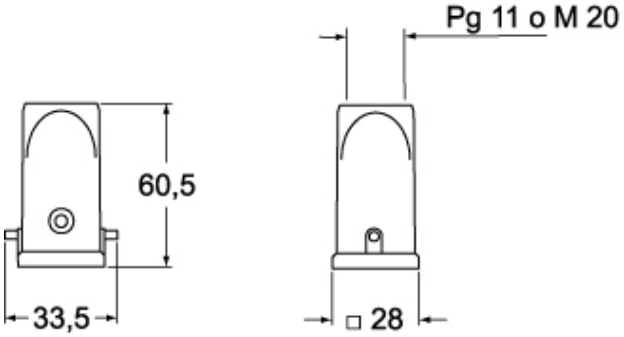

CKAG VA MKAG VA

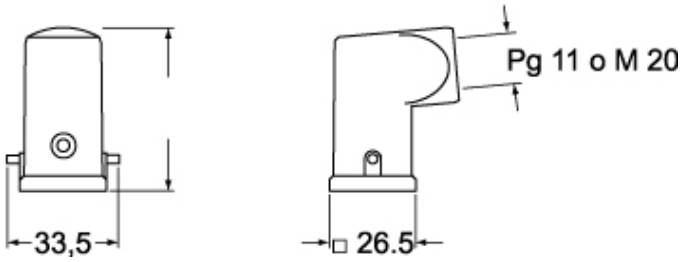

Hinweise

Die angegebenen Abmessungen in mm sind nicht verbindlich.
Technische Änderungen bleiben vorbehalten.