Artikelnummer

CIO 24.36

Tüllengehäuse, Gr.104.27, Alu, 4 Bolzen, 1xPg 36 seitlich

Produktbeschreibung	
Produkttyp	Tüllengehäuse
Baureihe	C-TYPE
Verschlusssystem	Mit 4 Bolzen
Größe	Größe "104.27"
Kabelausgang	Seitlicher Kabelausgang Pg 36
Spezifikationen	Hoch, gewinkelt
Technische Daten	
IP-Schutzart	IP65 / IP66 / IP69
Weitere technische Details	
Gewicht	297,00 g
Betriebstemperatur (min., max.)	-40°C...+125°C

Materialeigenschaften	
Hauptmaterial	Aluminium-Druckguss
Farbe	RAL 7040 fenstergrau
RoHs Konformität	Konform
China RoHs - EFUP	E
REACH SVHC Substanzen	Nein
Zulassungen / Standards	
Zertifizierungen	DNV, BV
UL	ECBT2
c UL	ECBT8
Allgemeine Bestellinformationen	
EAN-Code 13	8015747166713
Angaben zur Verpackung	
Gewicht der Unterverpackung	0,30 kg
Beschreibung der Unterverpackung	Pack
Unterverpackungsmenge	1 St.
EAN-Code 13 Unterverpackung	8015747169042

Artikelnummer

CIO 24.36

Zeichnungen aus dem Katalog

CIO MIO

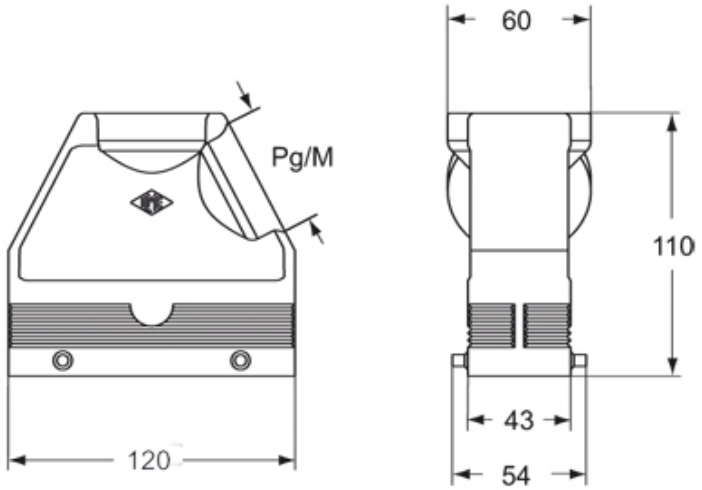

Hinweise

Die angegebenen Abmessungen in mm sind nicht verbindlich.
Technische Änderungen bleiben vorbehalten.